Leader in the Production of Safety Devices
equipments for Machine Tools

TecnoPiù®

Since 1994

Osłony do maszyn

Dystrybutor na Polskę certyfikowanych osłon do maszyn

WERIKO
ul. Kopernika 17
59-300 Lubin

tel.: +48 76 845 96 29
fax: +48 76 743 40 51
biuro@weriko.pl
www.weriko.pl

Research and Innovation = QUALITY and SAFETY

CE

SAFETY GUARDS - PMU n° 04/3/E Catalogue

Prezentacja firmy

Tecno Più S.r.l. funkcjonuje na rynku od 1994 roku. Firma ma przyjemność zaprezentować nowym Klientom swoje produkty, będące alternatywą dla produktów już istniejących, charakteryzujących się często przestarzałymi rozwiązaniami. Nasze rozwiązania cechuje funkcjonalność, wszechstronność, gwarantujemy również bardzo szybki termin realizacji.

Tecno Più wyszło z założenia, że należy zapewnić łatwy dostęp do osłon do maszyn, ich przeróżnych typów, godnych uwagi wariantów jako inwestycję w ogólne zasady bezpieczeństwa pracy.

Mając na uwadze powyższy cel jesteśmy dumni, że możemy zaprezentować nasz nowy katalog, zawierający mnóstwo ciekawych urządzeń i rozwiązań dotyczących osłon, zaprojektowanych i produkowanych przez ***Tecno Più*** - prekursora osłon trzeciej generacji do maszyn.

- Firma pracuje jeszcze nad innymi innowacyjnymi technikami i rozwiązaniami związanymi z osłonami, o wszystkich nowościach będziemy Państwa informować na bieżąco.

Zgodność

- ***Wszystkie urządzenia zabezpieczające produkowane przez Tecno Più S.r.l.*** posiadają znak CE i są zgodne z wszystkimi stosownymi postanowieniami EU.
- ***Wszystkie mikrowyłączniki*** używane w osłonach są zgodne ze standardami: IEC - EN 60947-5-1, VDE 0660-206.

Użyte materiały

Jakość, funkcjonalność i niezawodność materiałów, użytych przy produkcji osłon to wynik odpowiedniej selekcji wśród materiałów pierwszego gatunku.

Opis katalogu

W celu przybliżenia Państwu naszych produktów przedstawiamy nasz katalog, bogaty w opisy techniczne i zdjęcia, opatrzone w niżej wymienione symbole:

Pomiar tradycyjny:rozmiar elementu jest wskazany

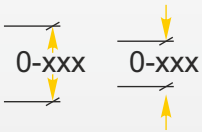

Pomiar różnych wymiarów, z żółtymi strzałkami: zakres regulacji elementu jest wskazany

Oznaczenia żółte: wskazują kierunek regulacji jednego lub kilku elementów

Oznaczenia niebieskie: wskazują kierunek otwierania osłony, jak i otwierania mikrowyłącznika

WERIKO, ul. Kopernika 17, 59-300 Lubin,
tel.: +48 76 8459629, fax: +48 76 7434051, biuro@weriko.pl

Osłona do tokarek

Kompletna klasyczna osłona wyposażona w osłonę ze stalową ramą - Jedyna umieszczona w pobliżu głowicy - Dostępna w różnych rozmiarach

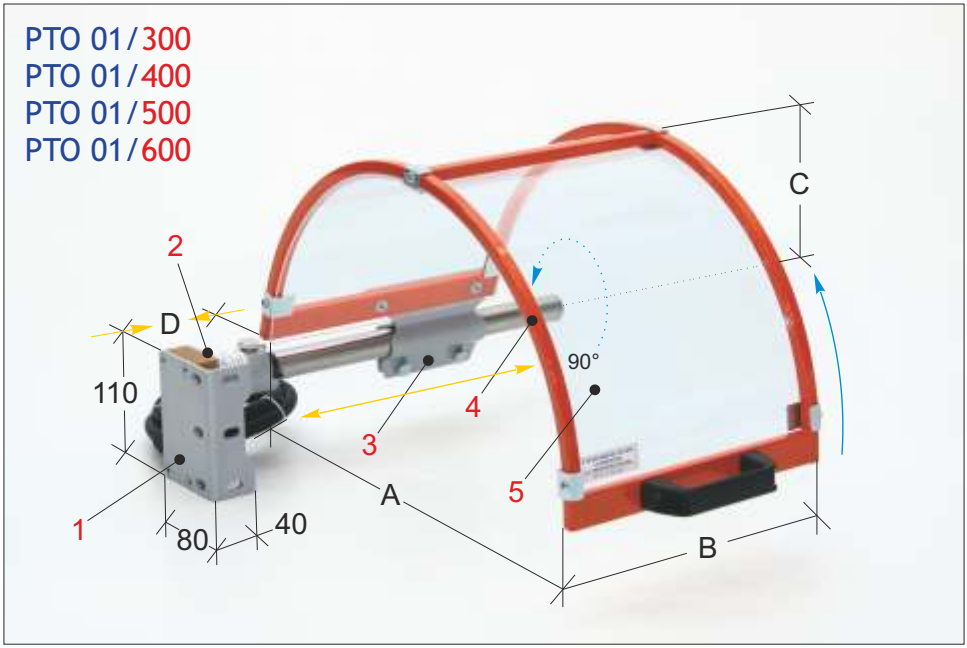

Osłania operatora maszyny przed bezpośrednim kontaktem z górnymi częściami uchwytu tokarskiego oraz przed wyciekiem smaru.
Zamocowana do podłoża z przodu oraz z boku - Wyposażona w półkolista osłonę- Regulowana w pobliżu głowicy maszyny.
Wyposażona w mikrowyłącznik bezpieczeństwa.

1	Przednia i ukośna obejma
2	Mikrowyłącznik bezpieczeństwa -obrót 90°
3	Mocowanie osłony z prasowanej stali
4	Konstrukcja osłony z rury stalowej
5	Osłona - z wstrząsoodpornego i wytrzymałego na olej plastiku

TYP	A	B	C	D
PTO 01/300	300	200	180	0-215
PTO 01/400	400	235	230	0-150
PTO 01/500	500	235	280	0-150
PTO 01/600	600	235	330	0-150

WERIKO, ul. Kopernika 17, 59-300 Lubin,
tel.: +48 76 8459629, fax: +48 76 7434051, biuro@weriko.pl

Osłona do tokarek

Kształt osłony sprawia, że jest ona idealna, by umieścić ją w pobliżu głowicy maszyny
Wyposażona w monolityczną osłonę z plastiku - Dostępna w różnych rozmiarach

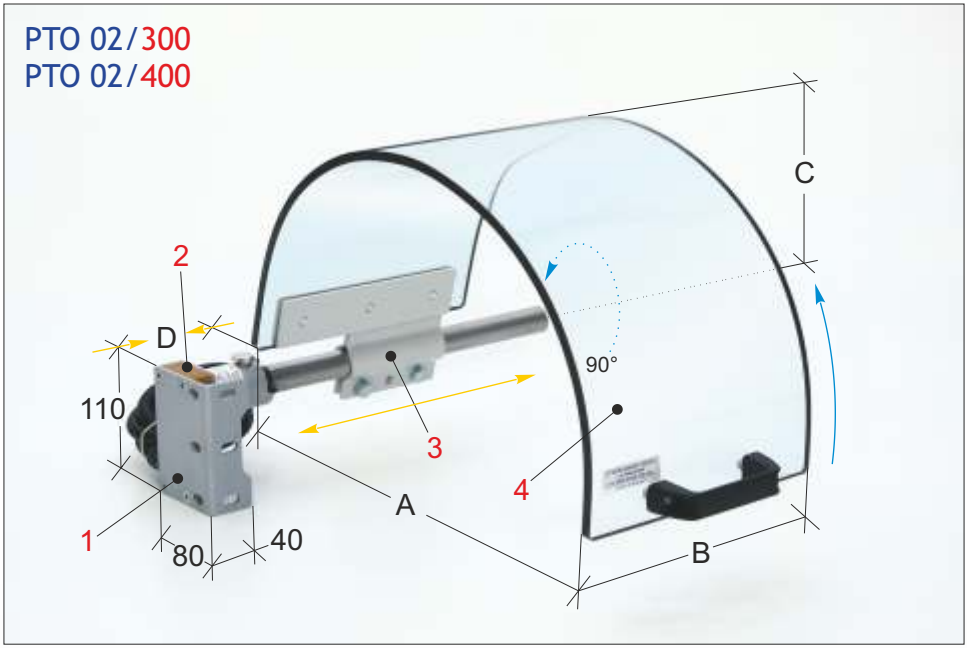

Osłania operatora maszyny przed bezpośrednim kontaktem z górnymi częściami uchwytu tokarskiego oraz przed wyciekiem smaru.
Zamontowana do podłoża z przodu oraz z boku - Wyposażona w półkolistą, monolityczna osłonę, regulowaną w pobliżu głowicy.
Wyposażona w mikrowyłącznik bezpieczeństwa.

1	Przednia i ukośna obejma
2	Mikrowyłącznik bezpieczeństwa - obrót 90°
3	Mocowanie osłony z prasowanej stali
4	Osłona monolityczna - z grubego, wstrząsoodpornego i wytrzymałego na olej plastiku

TYP	A	B	C	D
PTO 02/300	300	200	200	0-200
PTO 02/400	400	220	250	0-190

WERIKO, ul. Kopernika 17, 59-300 Lubin,
tel.: +48 76 8459629, fax: +48 76 7434051, biuro@weriko.pl

Osłona do tokarek

Kształt osłony sprawia, że jest ona idealna, by umieścić ją w pobliżu głowicy maszyny
Wyposażona w nieprzezroczystą, monolityczną osłonę- Dostępna w różnych rozmiarach

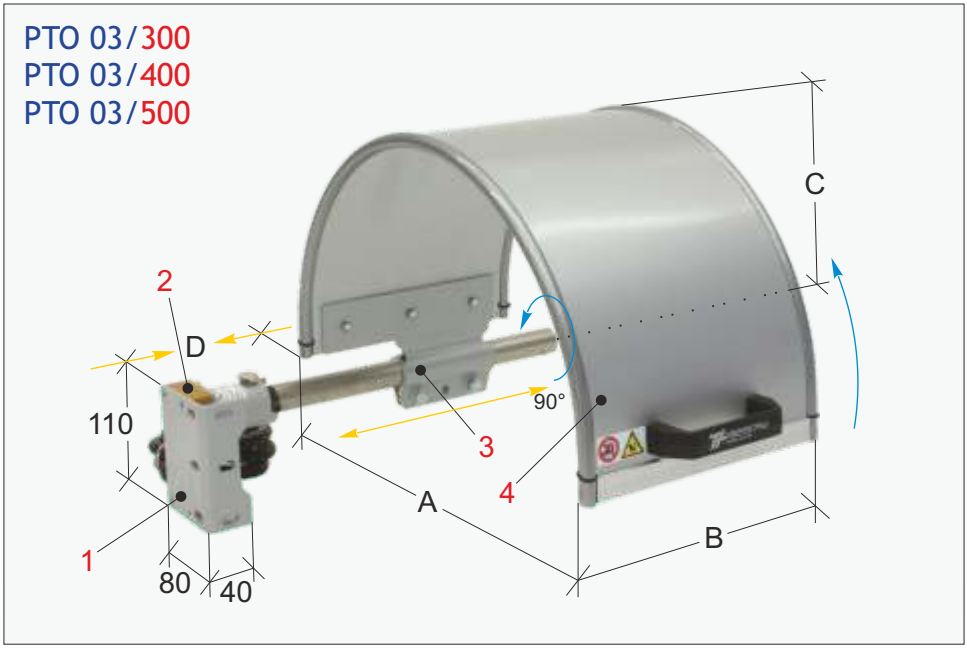

Osłania operatora maszyny przed bezpośrednim kontaktem z górnymi częściami uchwytu tokarskiego oraz przed wyciekiem smaru.
Zamontowana do podłoża z przodu oraz z boku - Wyposażona w półkolistą, monolityczną osłonę regulowaną w pobliżu głowicy.
Wyposażona w mikrowyłącznik bezpieczeństwa.

1	Przednia i ukośna obejma
2	Mikrowyłącznik bezpieczeństwa - obrót 90°
3	Mocowanie osłony z prasowanej stali
4	Monolityczna osłona z nieprzezroczystego materiału złożonego: aluminium - polietylan - aluminium

TYP	A	B	C	D
PTO 03/300	300	200	200	0-200
PTO 03/400	400	220	250	0-190
PTO 03/500	500	240	300	0-180

WERIKO, ul. Kopernika 17, 59-300 Lubin,
tel.: +48 76 8459629, fax: +48 76 7434051, biuro@weriko.pl

New

Osłona do tokarek

Niezwykle mocny element, przeznaczony dla uchwytów tokarskich do Ø 1000 mm - Wyposażona w osłonę, która może być otwierana całkowicie i częściowo - Dostępna w różnych rozmiarach

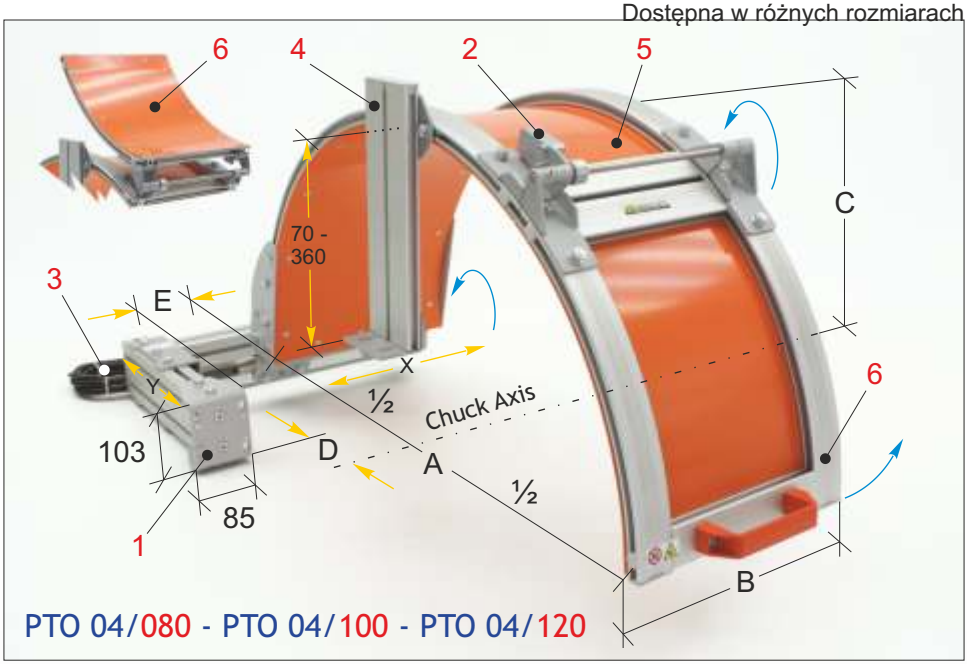

Osłania operatora maszyny przed bezpośrednim działaniem wirowania uchwytu tokarskiego i nie dopuszcza do rozprysku wiórów i cieczy chłodzących.
Mocna konstrukcja (punkt 1), w pełni regulowana w osi „x-y", umożliwia łatwe mocowanie w tylnej części maszyny, jeśli jest to konieczne, także na jej przodzie.
Wyposażona w półkolistą osłonę, podzielona na dwie części, by umożliwić otwieranie całej osłony lub tylko jej przedniej części (punkt 6).

1	Mocowanie i konstrukcja osłony, regulowanej w osi X-Y.
2-3	Mikrowyłączniki bezpieczeństwa.
4	Regulowana konstrukcja osłony na głowicy tokarki.
5	Osłona wykonana z aluminium.
6	Przednia część osłony zaprojektowana do częstego otwierania podczas pracy maszyny

TYP	A	B	C	D	E
PTO 04/080	800	300	400	165-375	5-120
PTO 04/100	1000	350	500	265-475	5-70
PTO 04/120	1200	350	600	365-575	5-70

WERIKO, ul. Kopernika 17, 59-300 Lubin,
tel.: +48 76 8459629, fax: +48 76 7434051, biuro@weriko.pl

Osłona do tokarek

Odpowiednia do zainstalowania na suport wzdłużny tokarki
Połączona z osłoną na uchwyt, zapewnia operatorowi całkowitą ochronę

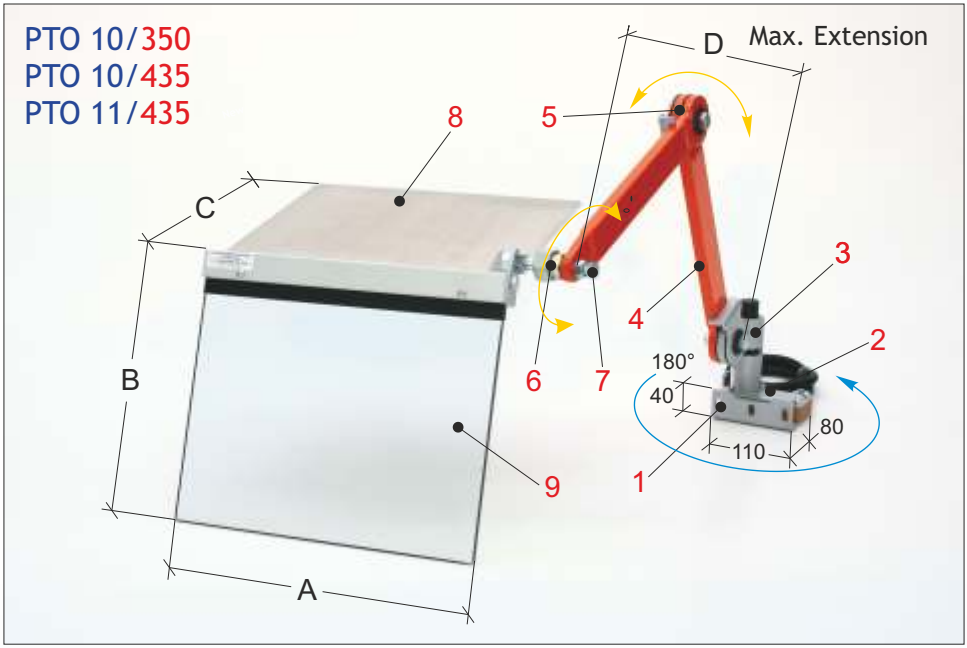

Osłania operatora maszyny przed bezpośrednim działaniem wirowania uchwytu tokarskiego i nie dopuszcza do rozprysku wiórów i cieczy chłodzących.
Zamocowana za suportem wzdłużnym, osłona jest całkowicie regulowana i zawiera część przeciwwiórową.
Wyposażona w mikrowyłącznik bezpieczeństwa.
- **Uwaga: Osłona** PTO 11/435 zawiera ramię przegubowe, złożone z trzech elementów
- **Dostępne akcesoria:** PMG 60/185 - PBA 01/190 - PBA 01/325 - PBA 02/325

1	Przednia i ukośna obejma
2	Mikrowyłącznik bezpieczeństwa -obrót 180°
3	Mocowanie poziome
4	Ramię przegubowe z rur stalowych
5	Przegub z tarczą cierną
6	Połączenie kielichowe do ustawienia osłony
7	Połączenie kielichowe zwalniające śruby
8	Aluminiowa przegroda przeciwwiórowa
9	Wstrząsoodporna i wytrzymała na wstrząsy osłona

TYP	A	B	C	D
PTO 10/350	350	300	280	550
PTO 10/435	400	350	310	550
PTO 11/435	400	350	310	800

WERIKO, ul. Kopernika 17, 59-300 Lubin,
tel.: +48 76 8459629, fax: +48 76 7434051, biuro@weriko.pl

Przesuwna osłona do tokarki

Bardzo funkcjonalna i solidnie wykonana, zaprojektowana, by chronić operatora przed ruchomymi częściami tokarki- Przeznaczona do zamontowania na głowicy

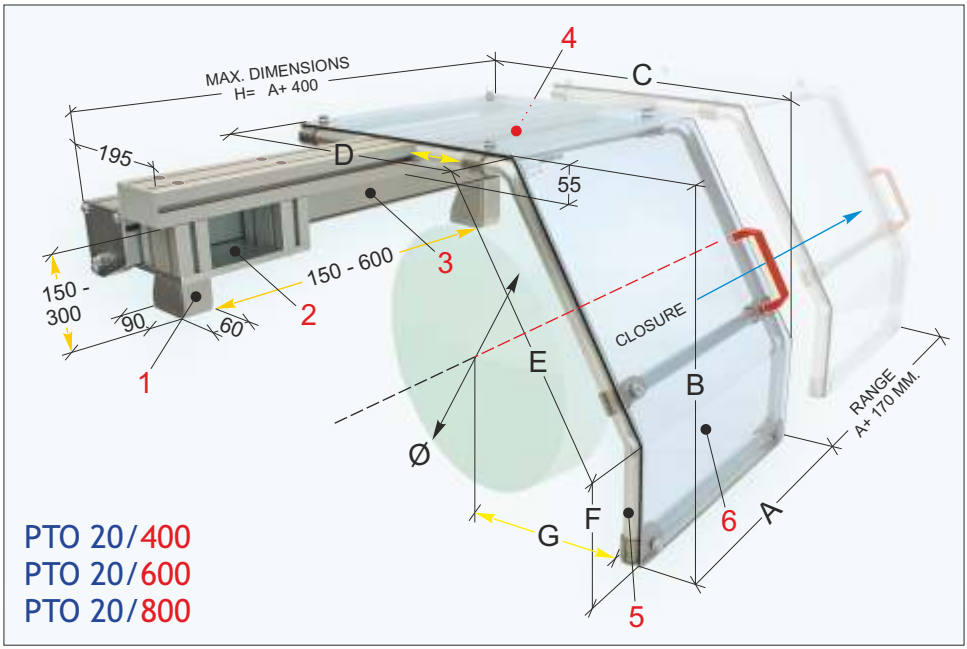

Osłania operatora maszyny przed bezpośrednim działaniem wirowania uchwytu tokarskiego i nie dopuszcza do rozprysku wiórów i cieczy chłodzących.
Zamocowana do głowicy maszyny, wyposażona w przesuwna osłonę, z możliwością łatwego przystosowania do wszystkich typów maszyn - Dostępna w trzech rozmiarach, dla uchwytów do Ø 800-900 mm - Wyposażona w mikrowyłącznik bezpieczeństwa.

1. Mocowanie z pionową regulacją
2. Przesuwna, ruchoma podpora
3. Samonośna, aluminiowa osłona, umieszczona po wewnętrznej stronie
4. Mikrowyłącznik bezpieczeństwa z odrębnym serwomotorem
5. Konstrukcja osłony z rur stalowych i aluminium
6. Wstrząsoodporna i wytrzymała na olej, plastikowa osłona

TYP	Ø	A	B	C	D	E	F	G
PTO 20/400	400-500	450	430	655	480	350	125	280-540
PTO 20/600	600-700	450	520	855	640	430	150	320-740
PTO 20/800	800-900	450	640	1065	800	530	180	370-950

WERIKO, ul. Kopernika 17, 59-300 Lubin,
tel.: +48 76 8459629, fax: +48 76 7434051, biuro@weriko.pl

New

Osłona łoża tokarki

System modularny, osłaniający łoże tokarki, zamontowany w dolnej jego części

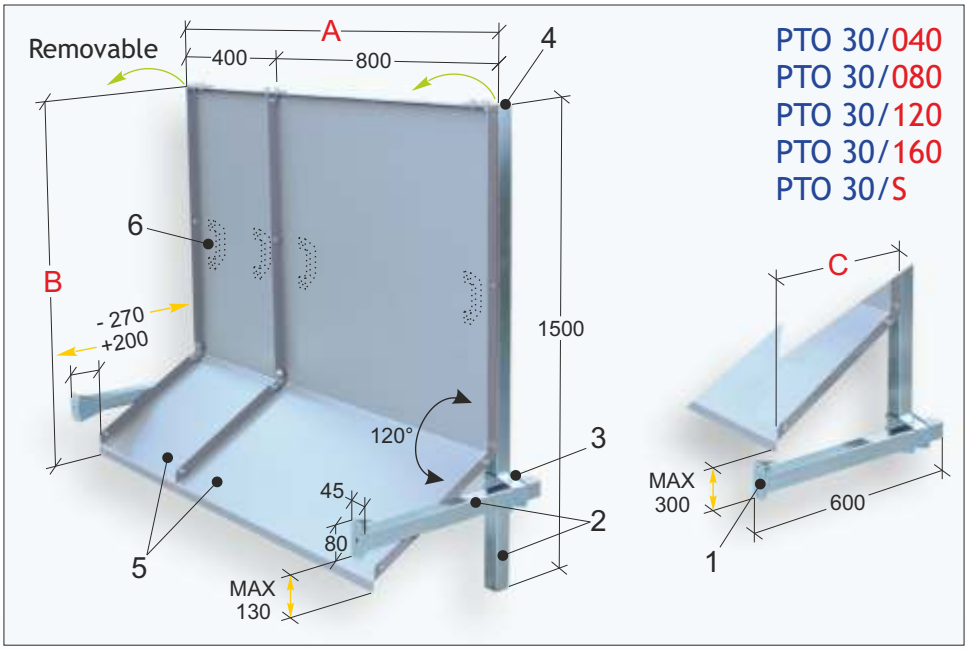

Osłania najbliższe otoczenie tylnej części maszyny przed szkodliwym działaniem wiórów i cieczy chłodzących.
Przymocowana do podłoża za pomocą ramion na kształt krzyża. Wykonana z mocnej, modularnej płyty.

1	Mocowanie kątowe
2	Regulowane ramię w kształcie krzyża - z rury stalowej
3	Zacisk krzyżowy - z prasowanej stali
4	System szybkiego uwalniania osłony z profilu pionowego
5	Modularne płyty z cienkiej blachy
6	Uchwyty do manewru tylnej części

TYP	A	B	C
PTO 30/040	400	1200	350
PTO 30/080	800	1200	350
PTO 30/120	1200 = 400+800	1200	350
PTO 30/160	1600 = 800+800	1200	350
PTO 30/S	....	....	....

WERIKO, ul. Kopernika 17, 59-300 Lubin,
tel.: +48 76 8459629, fax: +48 76 7434051, biuro@weriko.pl

Roloosłony do tokarek

Złożone z dwóch rozwijanych części
Zaprojektowane w celu ochrony operatora maszyn

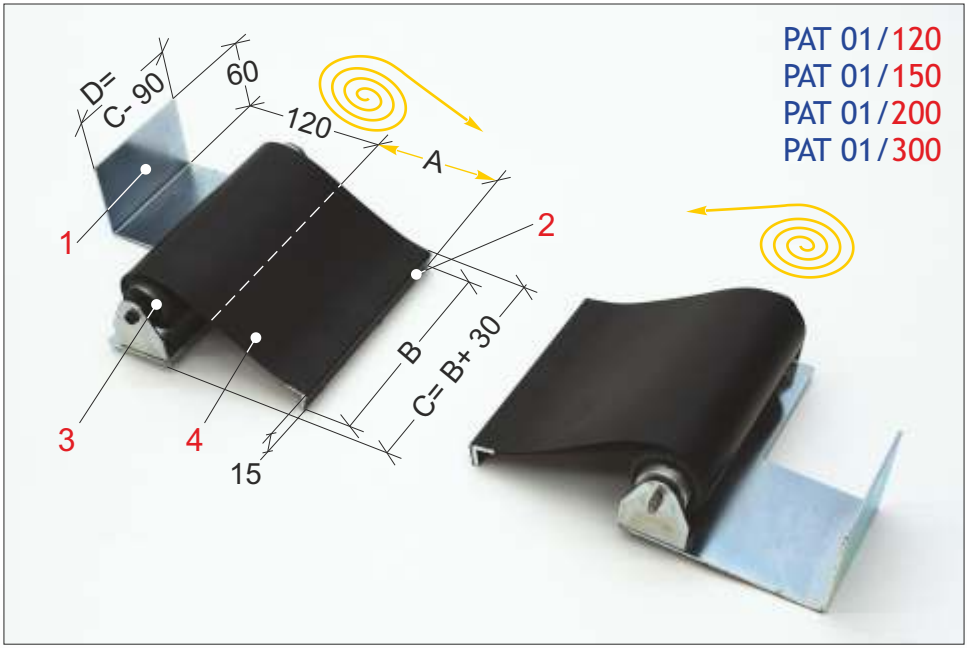

Ochraniają operatora przed bezpośrednim kontaktem z wiórami, a ubranie robocze przed niszczeniem się –Wykonane z dwóch elementów, wyposażone w samozwijającą się rolkę, uruchamiane przez sprężynę. Taśma zabezpieczająca jest wykonana z materiału włókienniczego i jest odporna na substancję chłodzące i ścieranie – Każdy element jest celowo zaprojektowany do odpowiedniej części suportu tokarki, a także wyposażony we właściwe mocowanie - Podczas przemieszczania się suportu wzdłużnego, dwa elementy - samozwijający się i ten rozwinięty, stale osłaniają operatora przed bezpośrednim dostępem do śruby tokarki i wałka pociągowego.
- Uwaga: Punkty skrajne roloosłony, wyposażone w przesuwną rolkę, muszą być przymocowane do podstawy.

1 Kanciasta obejma mocująca (od strony podstawy) - z prasowanej stali
2 Kanciasta obejma mocująca (od strony suportu tokarki) - z aluminium
3 Samozwijająca się rolka
4 Taśma ochronna

TYP	A	B
PAT 01/120	1200	150
PAT 01/150	1500	200
PAT 01/200	2000	200
PAT 01/300	3000	250

WERIKO, ul. Kopernika 17, 59-300 Lubin,
tel.: +48 76 8459629, fax: +48 76 7434051, biuro@weriko.pl

Dźwignia do tokarki

Uniwersalne urządzenie dwupozycyjne, do załączania obrotów wrzeciona-
Instalowane jako zamiennik jednej z dwóch oryginalnych dźwigni

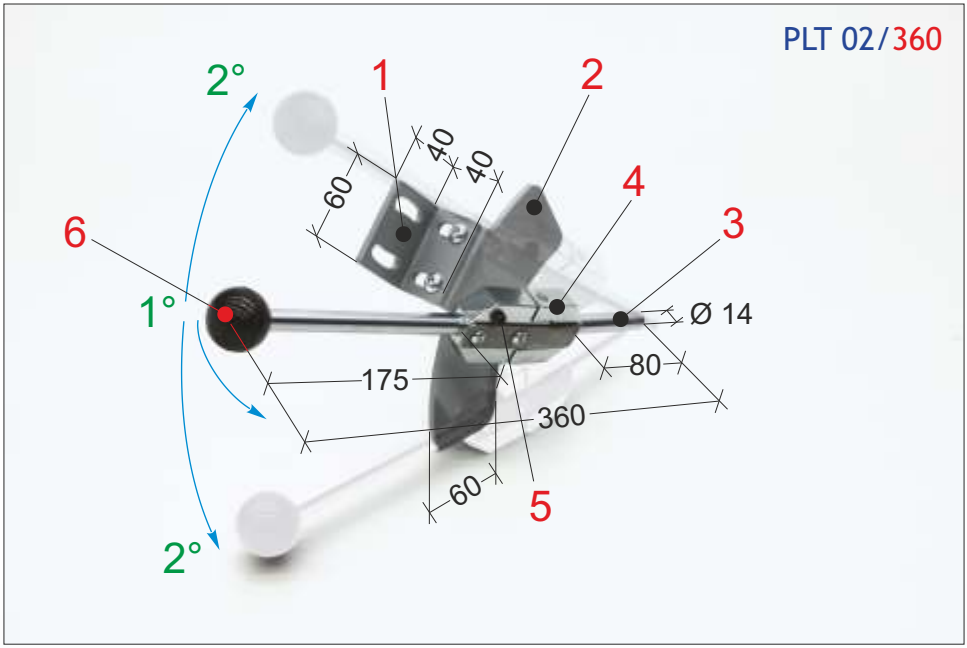

Odpowiednia do instalowania na maszynie z jedną lub dwoma dźwigniami.
Dostarczane jako pojedynczy element, do zastąpienia tylko jednej z dwóch oryginalnych dźwigni, uważanej za część szybko zużywającą się.
Uruchamianie obrotów wrzeciona odbywa się w następującej kolejności:poprzez mechanizm 1°, następnie mechanizm 2° - Rozłączanie odbywa się poprzez mechanizm 2°

1	Regulowane mocowanie - z prasowanej stali
2	Płytka - do umieszczania kołka zabezpieczającego - z prasowanej stali
3	Wałek, do umieszczania w oryginalnej uszczelce sterującej obrabiarki - ze stali
4	Uszczelka, wyposażona w kołek zabezpieczający i sprężynę - ze stali
5	Regulowana śruba zabezpieczająca
6	Dźwignia wyposażona w okrągłe pokrętło

WERIKO, ul. Kopernika 17, 59-300 Lubin,
tel.: +48 76 8459629, fax: +48 76 7434051, biuro@weriko.pl

Osłona do wiertarek

Solidna i uniwersalna, jedyna z podwójną regulowaną osłoną
Odpowiednia do tradycyjnych wiertarek, pantografów i innych podobnych maszyn

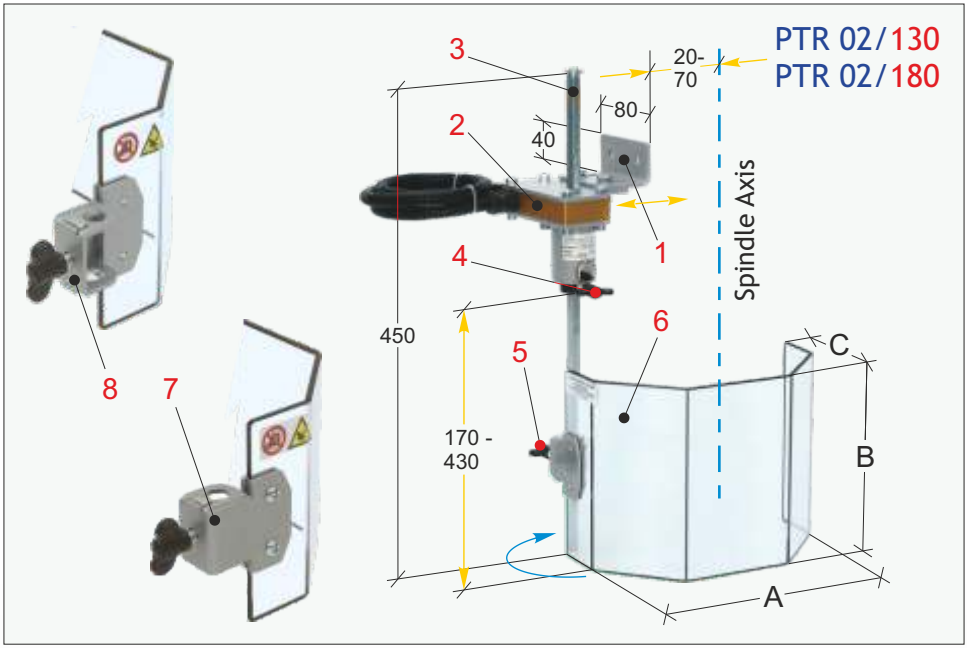

Osłania operatora przed bezpośrednim kontaktem z wiórami z maszyny oraz substancjami chłodzącymi- Umieszczana z lewej strony obrabiarki.
Osłona może być regulowana pionowo przez dwa różne systemy:
Regulowany poprzez grupę mikrowyłączników (punkt 4) - Osłona jest regulowana za pomocą ramienia (punkt 5).
Zacisk osłony może być umieszczony wewnątrz (punkt 7) albo na zewnątrz (punkt 8)
Osłona wyposażona w mikrowyłącznik bezpieczeństwa.

1. Mocowanie - z prasowanej stali
2. Mikrowyłącznik bezpieczeństwa - 180°obrót
3. Pionowe ramię podpierające osłonę - ze stali sześciokątnej
4. Pokrętło regulujące ramię osłony - traktowane jak grupa mikrowyłączników
5. Pokrętło regulujące osłonę - traktowane jako ramię pomocnicze
6. Osłona z poliwęglanu

TYP	A	B	C
PTR 02/130	230	130	115
PTR 02/180	230	180	115

WERIKO, ul. Kopernika 17, 59-300 Lubin,
tel.: +48 76 8459629, fax: +48 76 7434051, biuro@weriko.pl

New

Osłona do średnich i małych wiertarek

Mały element, jedyny z podwójną, regulowaną osłoną
Odpowiedni do wiertarek, wiertarek stołowych i innych podobnych maszyn

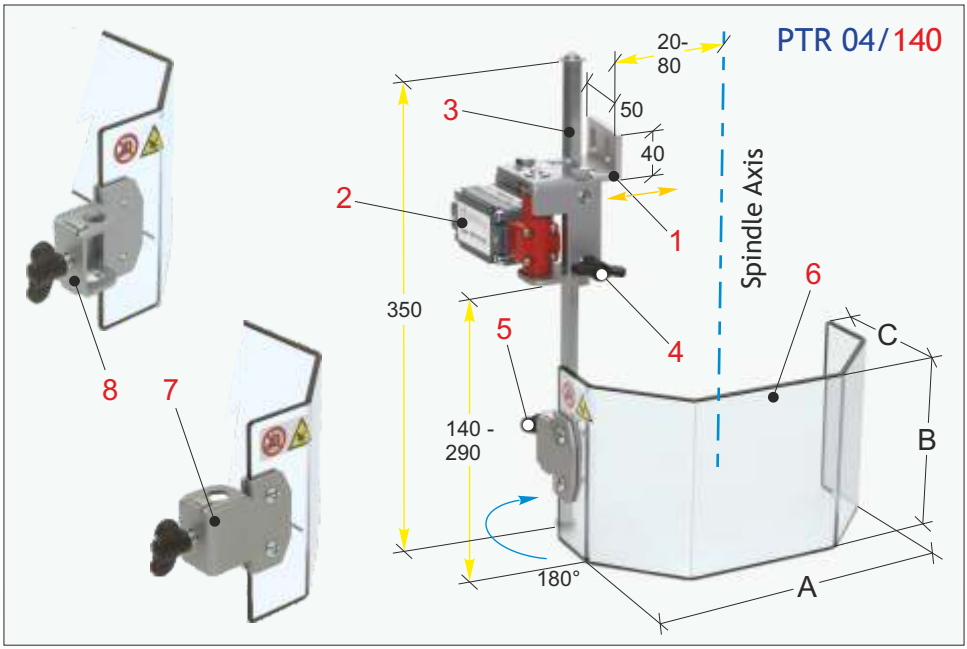

Osłania operatora przed bezpośrednim kontaktem z wiórami z maszyny oraz substancjami chłodzącymi - Umieszczana z lewej strony obrabiarki
Osłona może być regulowana pionowo przez dwa różne systemy:
Regulowana przez mikrowyłącznik (punkt 4) - Osłona jest regulowana przez ramię(punkt 5).
Zacisk osłony może być umieszczony wewnątrz (punkt 7) albo na zewnątrz (punkt 8)
Wyposażona w mikrowyłącznik bezpieczeństwa.

1	Mocowanie - z prasowanej stali
2	Mikrowyłącznik bezpieczeństwa - 180° obrót
3	Pionowe ramię podpierające osłonę - ze stali sześciokątnej
4	Pokrętło regulujące ramię osłony - traktowane jako grupa mikrowyłączników
5	Pokrętło regulujące osłonę - traktowane jako ramię pomocnicze
6	Osłona z poliwęglanu

TYP	A	B	C
PTR 04/140	200	140	100

WERIKO, ul. Kopernika 17, 59-300 Lubin,
tel.: +48 76 8459629, fax: +48 76 7434051, biuro@weriko.pl

Osłona do wiertarek i podobnych maszyn

Nowa osłona, wyposażona w innowacyjny system mocowania oraz sześciokątne ramię
Wyposażona w mikrowyłącznik

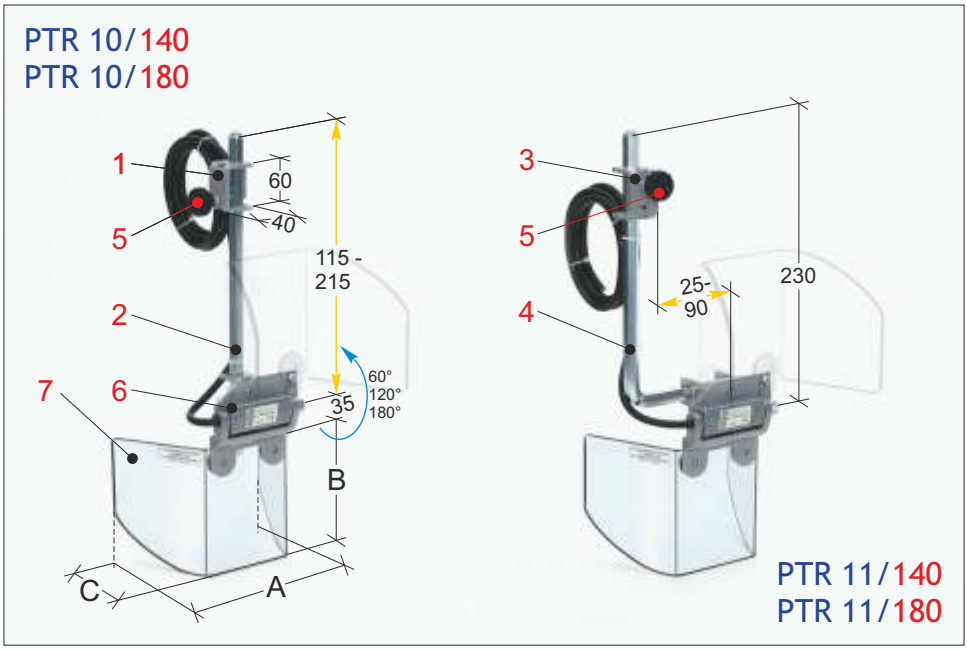

Osłania operatora przed bezpośrednim kontaktem z wiórami z maszyny oraz substancjami chłodzącymi.
Osłona wyposażona w innowacyjny system otwierania w pozycji pionowej 60°- 120°- 180°,regulowana przez sześciokątne ramię – Dostępna w dwóch wersjach:
PTR 10/...Wersja montowana z przodu - PTR 11/... Wersja montowana z boku
Mikrowyłącznik bezpieczeństwa jest łączony poprzez specjalny przegub, podpierający osłonę.

1	Mocowanie - wersja montowana z przodu - z prasowanej stali
2	Ramię podpierające, wersja montowana z przodu - ze stali sześciokątnej
3	Mocowanie - wersja montowana z boku - z prasowanej stali
4	Ramię podpierające, wersja montowana z boku - ze stali sześciokątnej
5	Pokrętło zwalniające do pionowego ustawienia osłony
6	Przegub, podpierający osłonę, z mikrowyłącznikiem
7	Osłona z poliwęglanu

TYP	A	B	C
PTR 10/140 - PTR 11/140	200	140	110
PTR 10/180 - PTR 11/180	200	180	110

WERIKO, ul. Kopernika 17, 59-300 Lubin,
tel.: +48 76 8459629, fax: +48 76 7434051, biuro@weriko.pl

Osłona do wiertarek

Element wyposażony w pionową regulację osłony z systemem teleskopowego ramienia
Odpowiedni do zastosowania w dużych wiertarkach i wiertarkach promieniowych

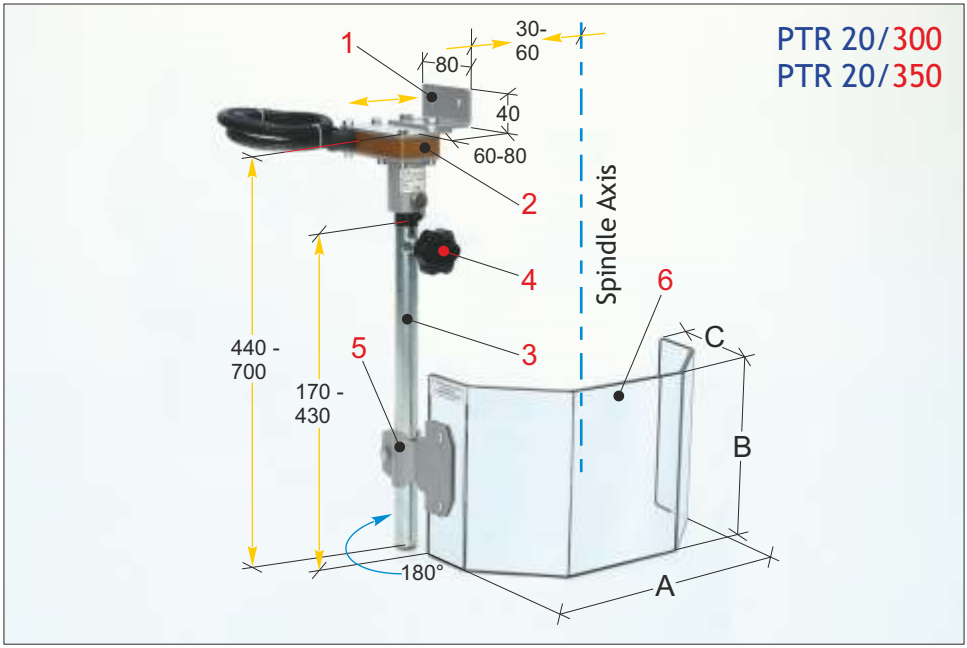

Osłania operatora przed bezpośrednim kontaktem z wiórami z maszyny oraz substancjami chłodzącymi.
Do zamontowania po lewej stronie maszyny - Dostarczana z osłoną, wyposażoną w podwójny system pionowej regulacji.
Wyposażona w mikrowyłącznik bezpieczeństwa.

1	Mocowanie - z prasowanej stali
2	Mikrowyłącznik bezpieczeństwa -obrót 180°
3	Ramię podpierające osłonę teleskopową - rury stalowe
4	Gałka uwalniająca
5	Zacisk
6	Osłona z grubego poliwęglanu

TYP	A	B	C
PTR 20/300	300	200	150
PTR 20/350	350	240	175

WERIKO, ul. Kopernika 17, 59-300 Lubin,
tel.: +48 76 8459629, fax: +48 76 7434051, biuro@weriko.pl

Osłona do frezarek uniwersalnych

Osłona uniwersalna, wyposażona w ramię przegubowe - Dostępna w różnych rozmiarach

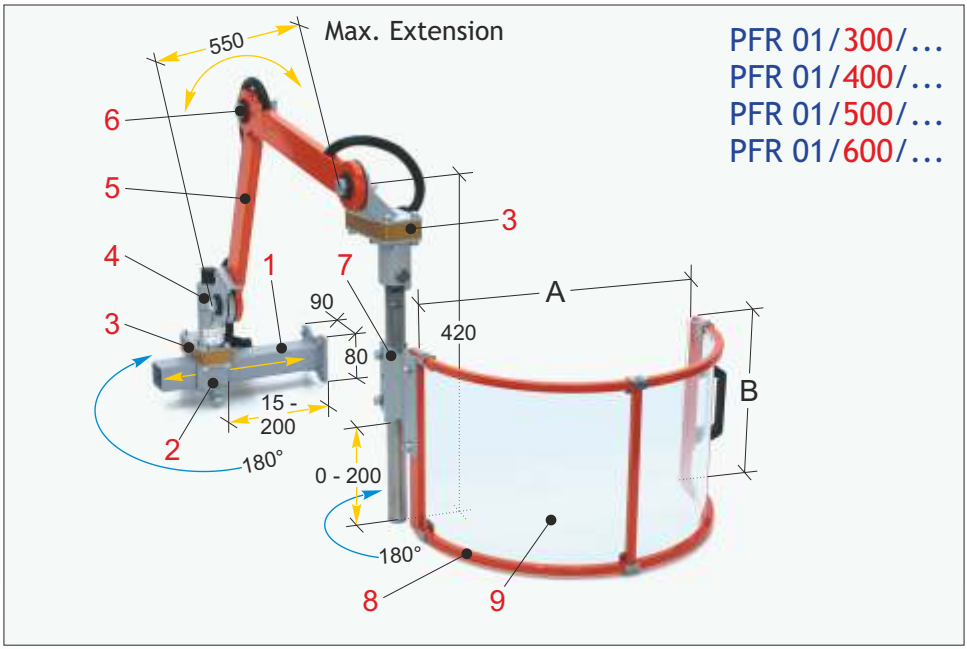

Osłania operatora przed bezpośrednim kontaktem z wiórami z maszyny oraz substancjami chłodzącymi.
Umieszczana na powierzchni bocznej, wyposażona w półkolistą osłonę z systemem podwójnego otwierania: **1**= osłona otwierana poziomo - **2**= kompletny obrót osłony zabezpieczającej, poza polem pracy - Wyposażona w podwójny mikrowyłącznik bezpieczeństwa.
- **Uwaga**:należy uściślić stronę montowania osłony /DX = Prawa - /SX = Lewa
- **Dostępne akcesoria:** PMG 60/185 - PBA 01/190 - PBA 01/325 - PBA 02/325

1	Mocowanie - rury stalowe
2	Podpora regulująca osłonę zabezpieczającą
3	Mikrowyłącznik bezpieczeństwa -obrót 180°
4	Poziomy zacisk
5	Ramię przegubowe z rury stalowej
6	Przegub z tarczą cierną
7	Zacisk - z prasowanej stali
8	Konstrukcja osłony - z rury stalowej
9	Osłona - wykonana z materiału wstrząsoodpornego i wytrzymałego na olej

TYP	A	B
PFR 01/300	300	200
PFR 01/400	400	235
PFR 01/500	500	235
PFR 01/600	600	235

WERIKO, ul. Kopernika 17, 59-300 Lubin,
tel.: +48 76 8459629, fax: +48 76 7434051, biuro@weriko.pl

Osłona do frezarek uniwersalnych

Bardzo wszechstronna - Odpowiednia do różnego zakresu operacji maszyny

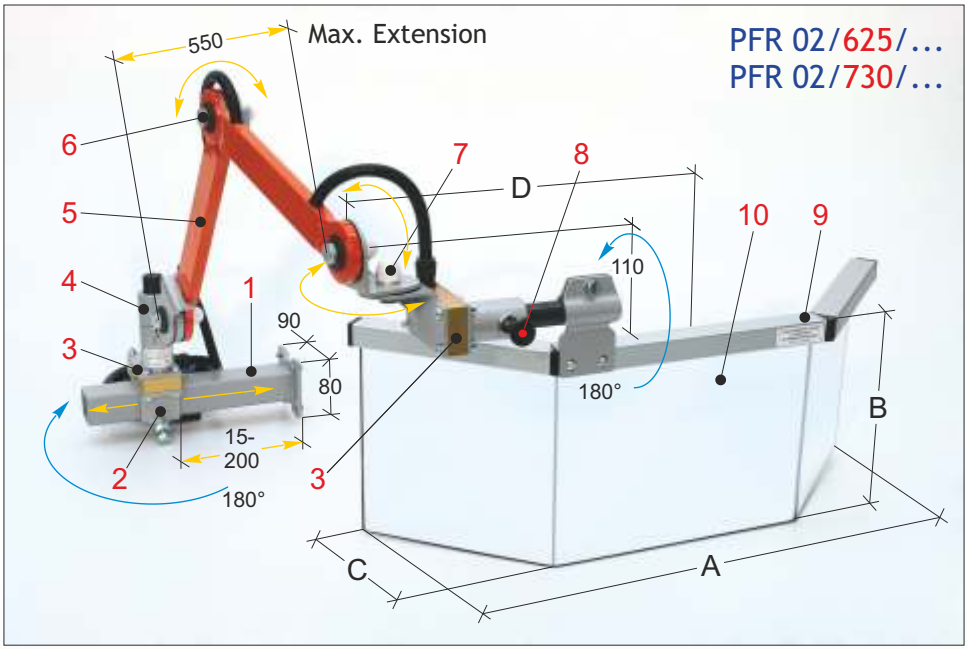

Osłania operatora przed bezpośrednim kontaktem z wiórami z maszyny oraz substancjami chłodzącymi.
:Umieszczana na powierzchni bocznej maszyny **1**= osłona otwierana pionowo z pokrętłem unieruchamiającym. **2**= kompletny obrót osłony zabezpieczającej, poza polem pracy
Wyposażona w podwójny mikrowyłącznik bezpieczeństwa
- **Uwaga:**należy uściślić stronę montowania osłony /DX = Prawa - /SX = Lewa
- **Dostępne akcesoria:** PMG 60/185 - PBA 01/190 - PBA 01/325 - PBA 02/325

1	Mocowanie - rury stalowe
2	Podpora regulująca osłonę zabezpieczającą
3	Mikrowyłącznik bezpieczeństwa -obrót 180°
4	Poziomy zacisk
5	Ramię przegubowe z rury stalowej
6	Przegub z tarczą cierną
7	Złącze do pionowego obrotu osłony
8	Pokrętło do otwierania osłony
9	Konstrukcja osłony z profilu aluminiowego
10	Osłona z wstrząsoodpornego i wytrzymałego na olej plas

TYP	PFR 02/625	PFR 02/730
A	620	725
B	250	300
C	170	200
D	405	430

WERIKO, ul. Kopernika 17, 59-300 Lubin,
tel.: +48 76 8459629, fax: +48 76 7434051, biuro@weriko.pl

Osłona do uniwersalnych frezarek

Uniwersalna osłona z przegubowym ramieniem -
Odpowiednia do różnego zakresu operacji maszyny

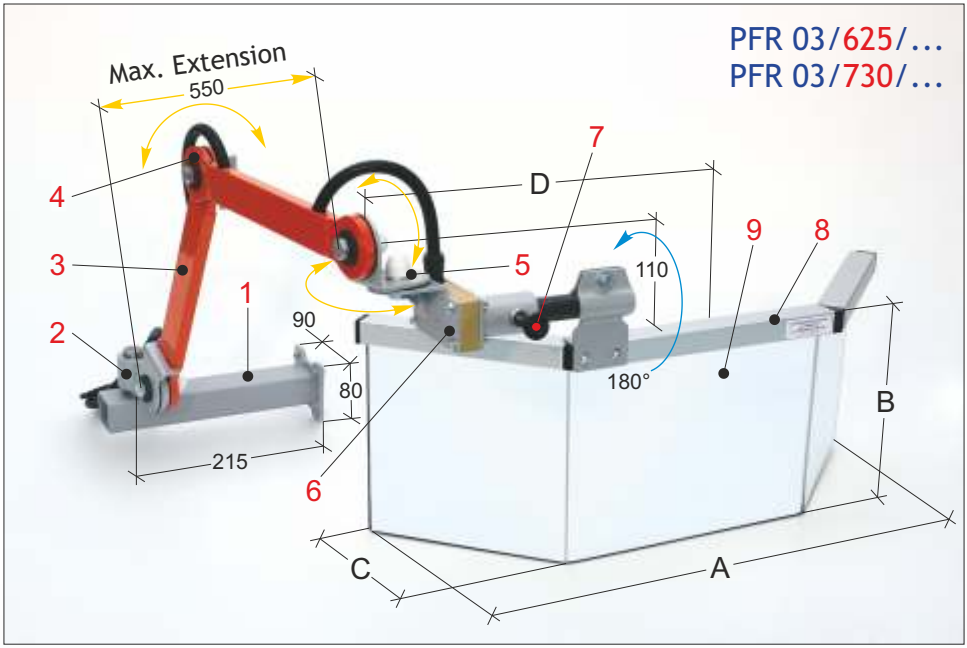

Osłania operatora przed bezpośrednim kontaktem z wiórami z maszyny oraz substancjami chłodzącymi.
Umieszczona na powierzchni bocznej maszyny, wyposażona w szeroką, przezroczystą osłonę z systemem pionowego otwierania oraz pokrętło odbezpieczające.
Wyposażona w mikrowyłącznik bezpieczeństwa.
- **Uwaga**: należy uściślić stronę montowania osłony/DX = Prawa - /SX = Lewa
- **Dostępne akcesoria:** PMG 60/185 - PBA 01/190 - PBA 01/325 - PBA 02/325

1	Mocowanie - rury stalowe
2	Poziomy zacisk
3	Ramię przegubowe z rury stalowej
4	Przegub z tarczą cierną
5	Złącze do pionowego obrotu osłony
6	Mikrowyłącznik bezpieczeństwa -obrót 180°
7	Pokrętło do otwierania osłony
8	Konstrukcja osłony z profilu aluminiowego
9	Osłona ze wstrząsoodpornego i wytrzymałego na olej materiału

TYP	PFR 03/625	PFR 03/730
A	620	725
B	250	300
C	170	200
D	405	430

WERIKO, ul. Kopernika 17, 59-300 Lubin,
tel.: +48 76 8459629, fax: +48 76 7434051, biuro@weriko.pl

Osłona do frezarek

Osłona złożona z dwóch lustrzanych elementów, do zainstalowania na poziomym suporcie - Odpowiednia do różnego zakresu operacji maszyny

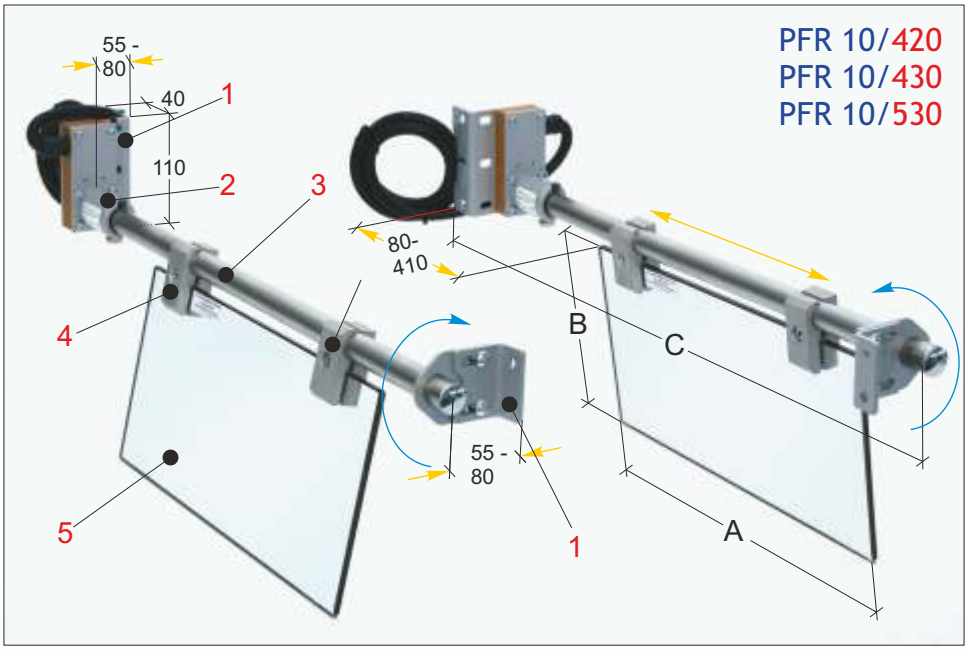

Osłania operatora przed bezpośrednim kontaktem z wiórami z maszyny a także innymi niebezpiecznymi odłamkami oraz substancjami chłodzącymi. Przymocowana poziomo do obu stron suportu - Wyposażona w regulowaną osłonę.
Wyposażona w podwójny mikrowyłącznik bezpieczeństwa.

1	Regulowane mocowanie, dla mikrowyłącznika i podpory poziomego ramienia - z prasowanej stali
2	Mikrowyłącznik bezpieczeństwa - obrót 180°
3	Ramię podpierające poziomą osłonę - ze stalowych, nierdzewnych rur
4	Zacisk mocujący - do ustawienia osłony - z aluminium
5	Osłona ze wstrząsoodpornego i wytrzymałego na olej plastiku

TYP	A	B	C
PFR 10/420	400	200	830
PFR 10/430	400	300	830
PFR 10/530	500	300	930

WERIKO, ul. Kopernika 17, 59-300 Lubin,
tel.: +48 76 8459629, fax: +48 76 7434051, biuro@weriko.pl

Osłona do małych frezarek i podobnych maszyn

Wyposażona w regulowane, sześciokątne ramię - Dostarczana z osłoną otwieraną pionowo oraz mikrowyłącznikiem połączonym z przegubem

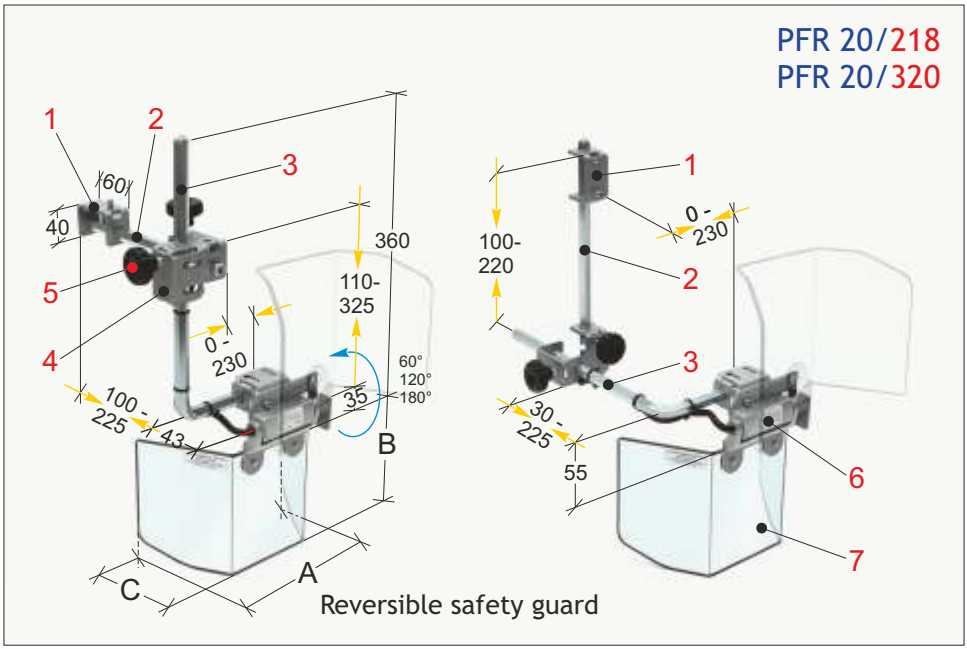

Osłania operatora przed bezpośrednim kontaktem z wiórami z maszyny oraz substancjami chłodzącymi.
Osłona wyposażona w innowacyjny system otwierania pionowo w pozycji 60°- 120°- 180°
Wyposażona w regulowane, sześciokątne ramię, umożliwiające zamocowanie osłony w różnych konfiguracjach.
Mikrowyłącznik bezpieczeństwa jest połączony z przegubem podpierającym osłonę.

1	Mocowanie - z prasowanej stali
2	Ramię podpierające - ze stali sześciokątnej
3	Kanciaste ramię podpierające - ze stali sześciokątnej
4	Zacisk krzyżowy do regulacji ramienia - z prasowanej stali
5	Pokrętło regulujące zacisk krzyżowy
6	Przegub podpierający osłonę, połączony z mikrowyłącznikiem
7	Osłona - ze wstrząsoodpornego i wytrzymałego na olej plastiku

TYP	A	B	C
PFR 20/218	250	180	110
PFR 20/320	300	200	125

WERIKO, ul. Kopernika 17, 59-300 Lubin,
tel.: +48 76 8459629, fax: +48 76 7434051, biuro@weriko.pl

New

Osłona obwodowa do zainstalowania na stole maszyny

Wyposażona w dwie pary kompletnie otwieranych drzwi oraz przesuwany boczny panel
Wykonywana również na zamówienie

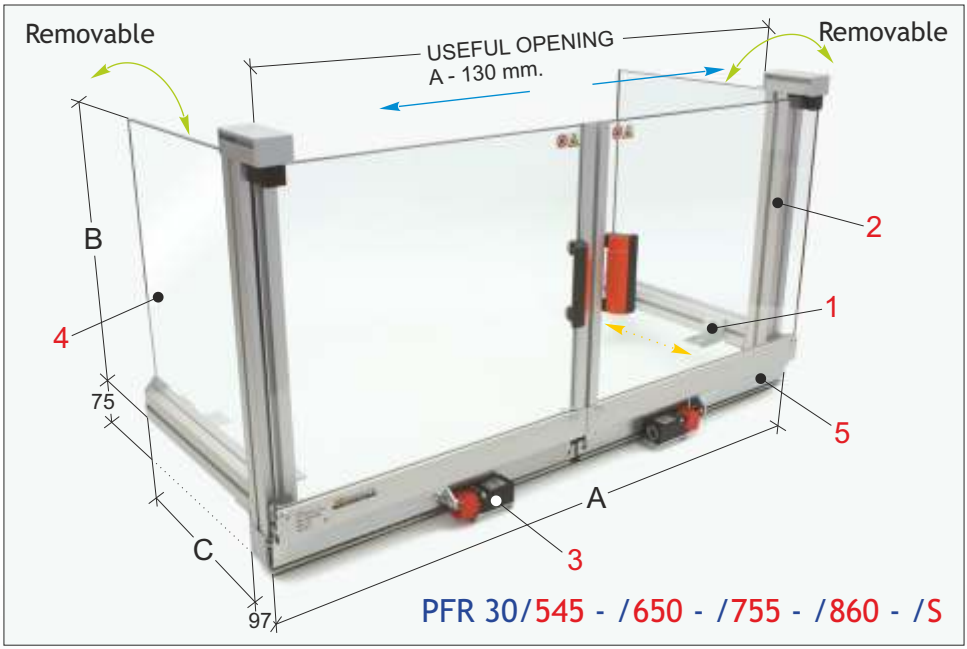

Osłania operatora przed bezpośrednim kontaktem z wiórami z maszyny oraz substancjami chłodzącymi.
Przymocowana na obwodzie stołu maszyny - Wyposażona w dwie pary kompletnie otwieranych przesuwnych drzwi, wykonanych z plastiku.
W komplecie z podwójnym mikrowyłącznikiem bezpieczeństwa.

1	Mocowanie - z prasowanej stali
2	Konstrukcja obwodowa - z profilu aluminiowego
3	Mikrowyłączniki bezpieczeństwa
4	Panele przesuwne - ze wstrząsoodpornego i wytrzymałego na olej plastiku
5	Przesuwne prowadniki

TYP	PFR 30/545	PFR 30/650	PFR 30/755	PFR 30/860	PFR 30/S
A	1000	1200	1400	1600	.....
B	450	500	550	600	.....
C	350	400	450	500	.....

WERIKO, ul. Kopernika 17, 59-300 Lubin,
tel.: +48 76 8459629, fax: +48 76 7434051, biuro@weriko.pl

Osłona obwodowa do zainstalowania na stole maszyny

Wyposażona w dwie pary kompletnie otwieranych drzwi oraz przesuwany boczny panel
Wykonywana również na zamówienie

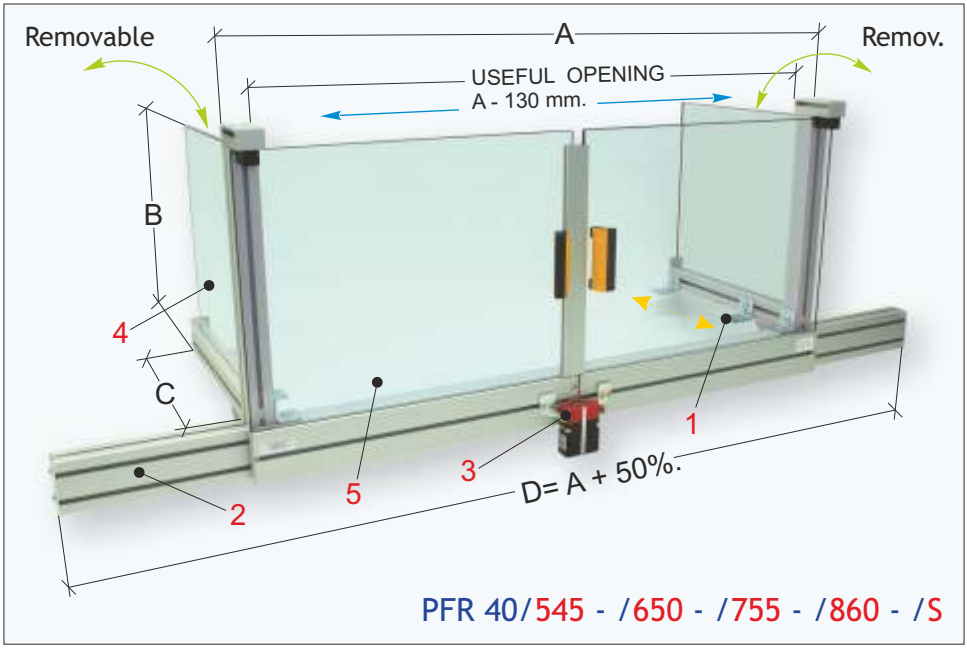

Osłania operatora przed bezpośrednim kontaktem z wiórami z maszyny oraz substancjami chłodzącymi.
Wyposażona w dwie pary kompletnie otwieranych, przesuwanych drzwi, ślizgających się na poliwęglanowych „łyżwach”, wykonanych z grubego plastiku.
W komplecie z podwójnym mikrowyłącznikiem bezpieczeństwa.

1. Mocowanie - z prasowanej stali
2. Konstrukcja obwodowa z profilu aluminiowego
3. Mikrowyłączniki bezpieczeństwa
4. Przesuwne, boczne panele - ze wstrząsoodpornego i wytrzymałego na olej plastiku
5. Panele przednie, wykonane ze wstrząsoodpornego i wytrzymałego na olej plastiku

TYP	PFR 40/545	PFR 40/650	PFR 40/755	PFR 40/860	PFR 40/S
A	1000	1200	1400	1600	.....
B	450	500	550	600	.....
C	350	400	450	500	.....
D	1500	1800	2100	2400	.....

WERIKO, ul. Kopernika 17, 59-300 Lubin,
tel.: +48 76 8459629, fax: +48 76 7434051, biuro@weriko.pl

Osłona obwodowa do zainstalowania na stole maszyny

Wykonana z dwóch par drzwi zamykanych i zamocowanych poprzecznie
W kształcie litery “L” - Wykonywana tylko na zamówienie

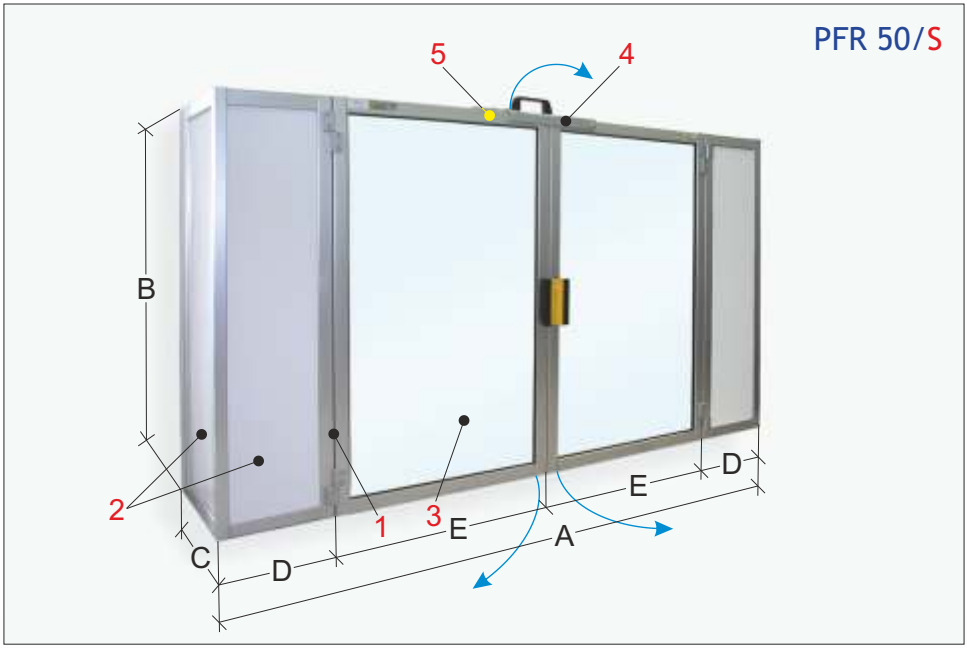

Osłania operatora przed bezpośrednim kontaktem z wiórami z maszyny oraz substancjami chłodzącymi. Wykonana według wymiarów stołu maszyny z zewnętrznej konstrukcji aluminiowej, wyposażona w dwie pary drzwi z systemem zamykania, zrobione ze wstrząsoodpornego i wytrzymałego na olej plastiku, boczna konstrukcja natomiast wykonana jest z nieprzezroczystego tworzywa.
Wyposażona w mikrowyłącznik bezpieczeństwa.

1	Konstrukcja obwodowa z profilu aluminiowego
2	Boczne panele - ze wstrząsoodpornego i wytrzymałego na olej plastiku
3	Zamykane drzwi - z przezroczystego, wstrząsoodpornego i wytrzymałego na olej plastiku
4	Uszczelka zabezpieczająca
5	Mikrowyłącznik bezpieczeństwa

TYP	A	B	C	D	E
PFR 50/....	.....	.....	.....	.....	.....

WERIKO, ul. Kopernika 17, 59-300 Lubin,
tel.: +48 76 8459629, fax: +48 76 7434051, biuro@weriko.pl

Osłona do szlifierek i szlifierek narzędziowych

Pojedyncza osłona do zainstalowania na ostrzałce narzędziowej- Osłania przed iskrami i opiłkami
Wyposażona w przegub, umożliwiający szybką regulację

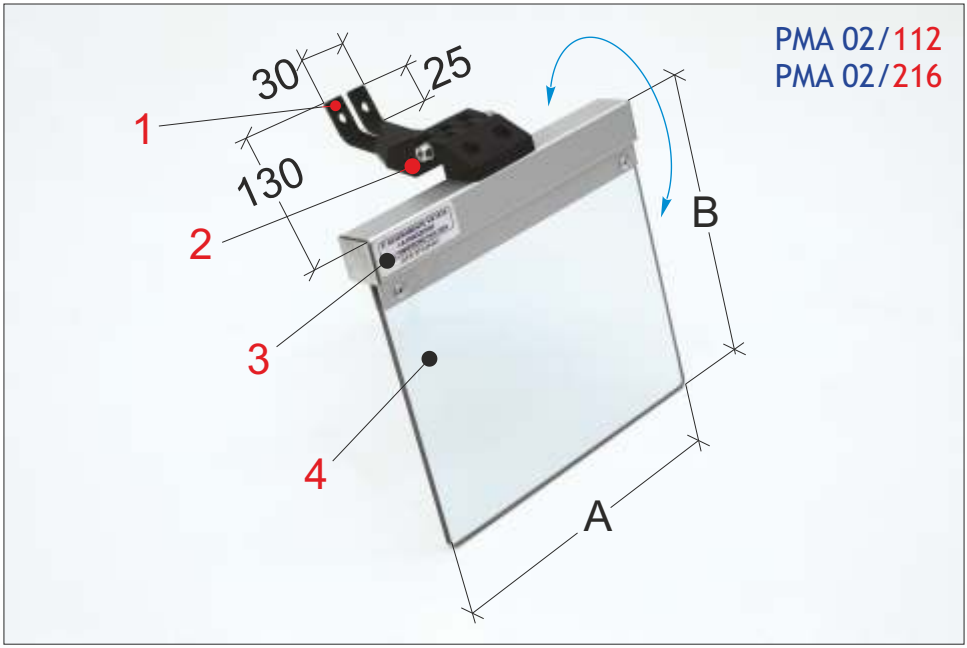

Osłania operatora przed bezpośrednim kontaktem z iskrami i opiłkami.
Szczególny typ mocowania umożliwia zamontowanie także na maszynach z dwiema nakrętkami kołnierzowymi. Wyposażona w przegub do szybkiej regulacji oraz osłonę ze wstrząsoodpornego plastiku.

1	Mocowanie - z prasowanej stali
2	Przegub - ze wzmocnionego poliamidu
3	Obrzeże osłony - profil aluminiowy
4	Osłona ze wstrząsoodpornego plastiku

TYP	A	B
PMA 02/112	160	145
PMA 02/216	200	185

WERIKO, ul. Kopernika 17, 59-300 Lubin,
tel.: +48 76 8459629, fax: +48 76 7434051, biuro@weriko.pl

Osłona do szlifierek i szlifierek narzędziowych

Kompletna osłona z pojedynczą, dwukierunkową (prawo-lewo) osłoną - Podpierana przez regulowane, sześciokątne ramię-Wyposażona w mikrowyłącznik

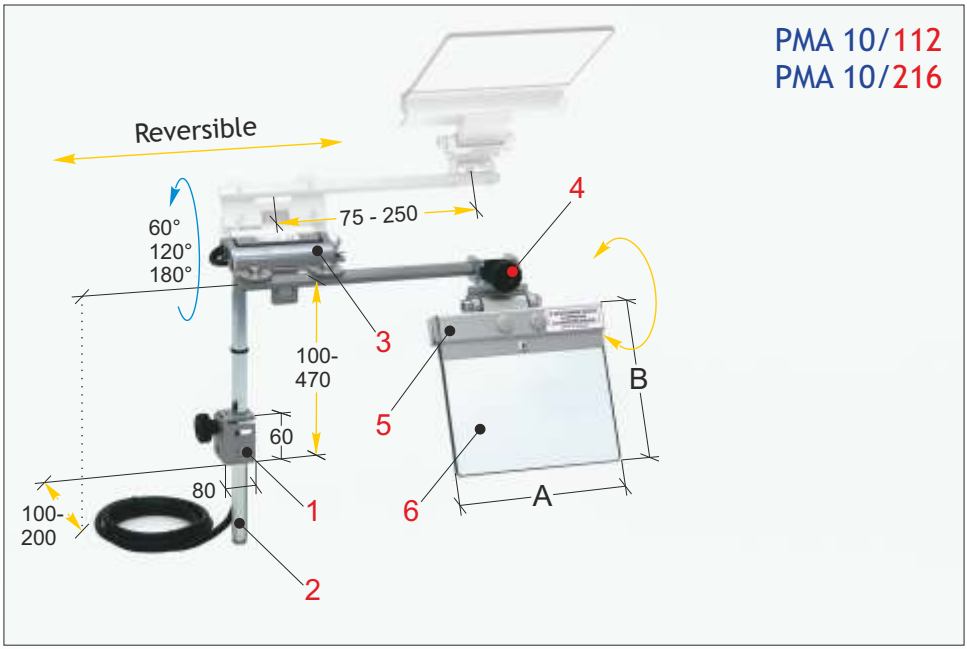

Osłania operatora przed bezpośrednim kontaktem z iskrami i opiłkami.

Szczególne, regulowane, sześciokątne ramię pozwala na zamocowanie na różnych konstrukcjach, nawet na maszynach z ostrzałkami narzędziowymi, umieszczonymi w pozycji zwisającej. Przegub podpierający osłonę jest połączony z mikrowyłącznikiem bezpieczeństwa.

1	Mocowanie - z prasowanej stali
2	Regulowana podpora ramienia - ze stali sześciokątnej
3	Przegub połączony z mikrowyłącznikiem bezpieczeństwa
4	Zacisk regulujący osłonę w kierunku pionowym i poziomym
5	Konstrukcja osłony - z profilu aluminiowego
6	Osłona ze wstrząsoodpornego plastiku

TYP	A	B
PMA 10/112	160	145
PMA 10/216	200	185

WERIKO, ul. Kopernika 17, 59-300 Lubin,
tel.: +48 76 8459629, fax: +48 76 7434051, biuro@weriko.pl

Osłona do szlifierek i szlifierek narzędziowych

Podwójna osłona, podpierana przez regulowane, sześciokątne ramię
Wyposażona w mikrowyłącznik zintegrowany z przegubem podpierającym

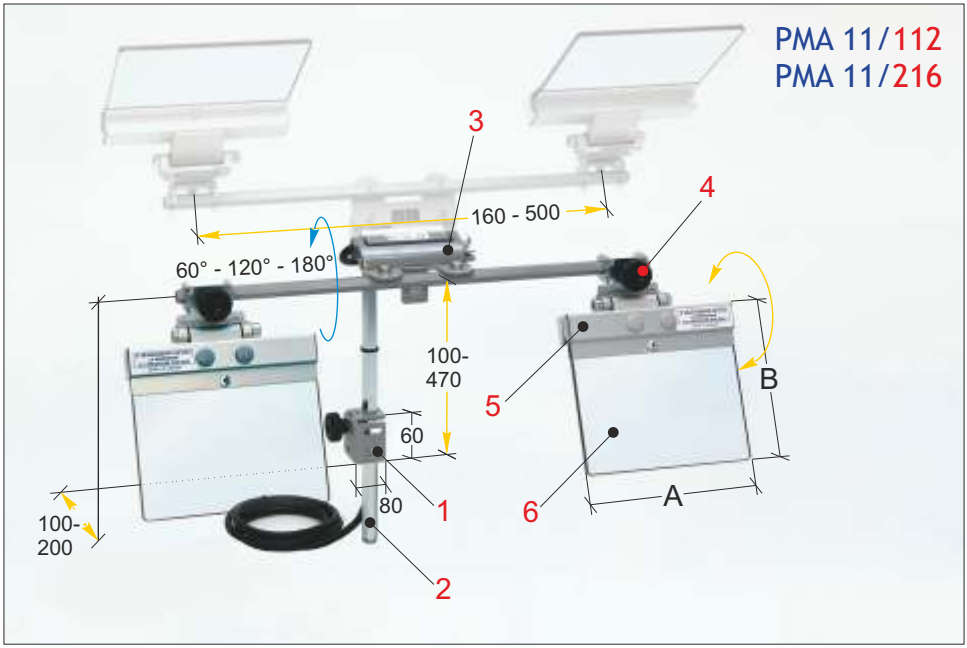

Osłania operatora przed bezpośrednim kontaktem z opiłkami i iskrami.Szczególne, regulowane, sześciokątne ramię pozwala na zamocowanie na różnych konstrukcjach, nawet na maszynach z ostrzałkami narzędziowymi, umieszczonymi w pozycji zwisającej.
Przegub podpierający osłonę jest połączony z mikrowyłącznikiem bezpieczeństwa.

1	Mocowanie - z prasowanej stali
2	Regulowana podpora ramienia - ze stali sześciokątnej
3	Przegub, połączony z mikrowyłącznikiem bezpieczeństwa
4	Zacisk regulujący osłonę w kierunku pionowym i poziomym
5	Konstrukcja osłony - z profilu aluminiowego
6	Osłona ze wstrząsoodpornego plastiku

TYP	A	B
PMA 11/112	160	145
PMA 11/216	200	185

WERIKO, ul. Kopernika 17, 59-300 Lubin,
tel.: +48 76 8459629, fax: +48 76 7434051, biuro@weriko.pl

Osłona do szlifierek i szlifierek do płaszczyzn

Wyposażona w drzwi przesuwane na stalowych prowadnikach
Wykonywana również na zamówienie

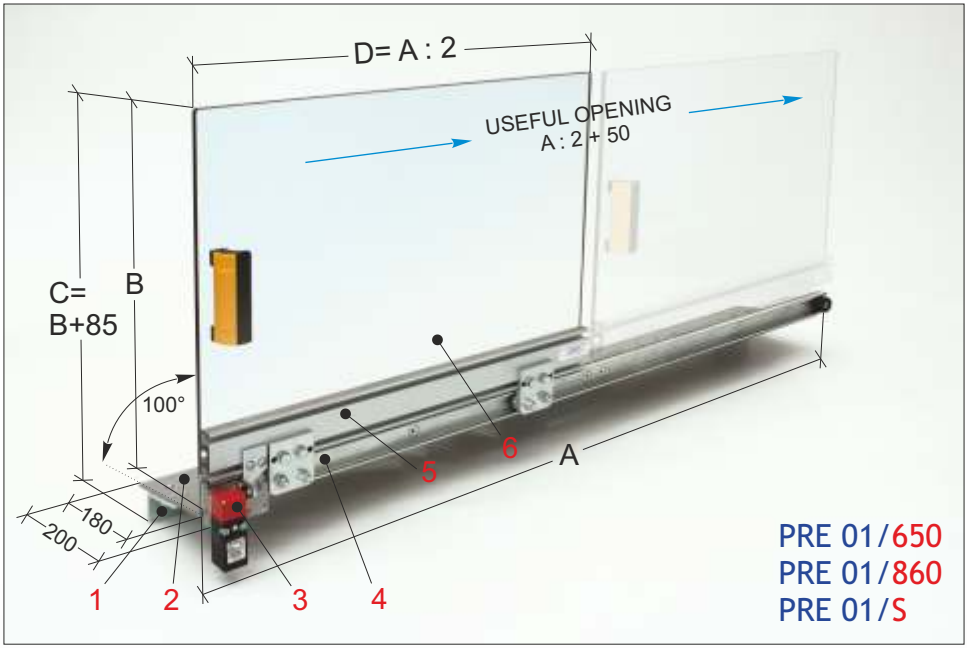

Osłania operatora przed bezpośrednim kontaktem z opiłkami i substancjami chłodzącymi - Mocowana do maszyny za pomocą cienkiej blachy.
Wyposażona w drzwi przesuwne, wykonane z grubego, wstrząsoodpornego plastiku -
W komplecie z mikrowyłącznikiem bezpieczeństwa.

1	Mocowanie - z prasowanej stali
2	Podpora z cienkiej blachy
3	Mikrowyłącznik bezpieczeństwa
4	Stalowy, przesuwny prowadnik
5	Konstrukcja osłony - z profilu aluminiowego
6	Osłona ze wstrząsoodpornego i wytrzymałego na olej plastiku

TYP	PRE 01/650	PRE 01/860	PRE 01/S
A	1200	1600	....
B	500	600	....

WERIKO, ul. Kopernika 17, 59-300 Lubin,
tel.: +48 76 8459629, fax: +48 76 7434051, biuro@weriko.pl

New

Osłona do szlifierek i szlifierek do płaszczyzn

Wyposażona w dwie pary przesuwnych drzwi
Dostępna z systemem podwójnego mocowania - Wykonywana również na zamówienie

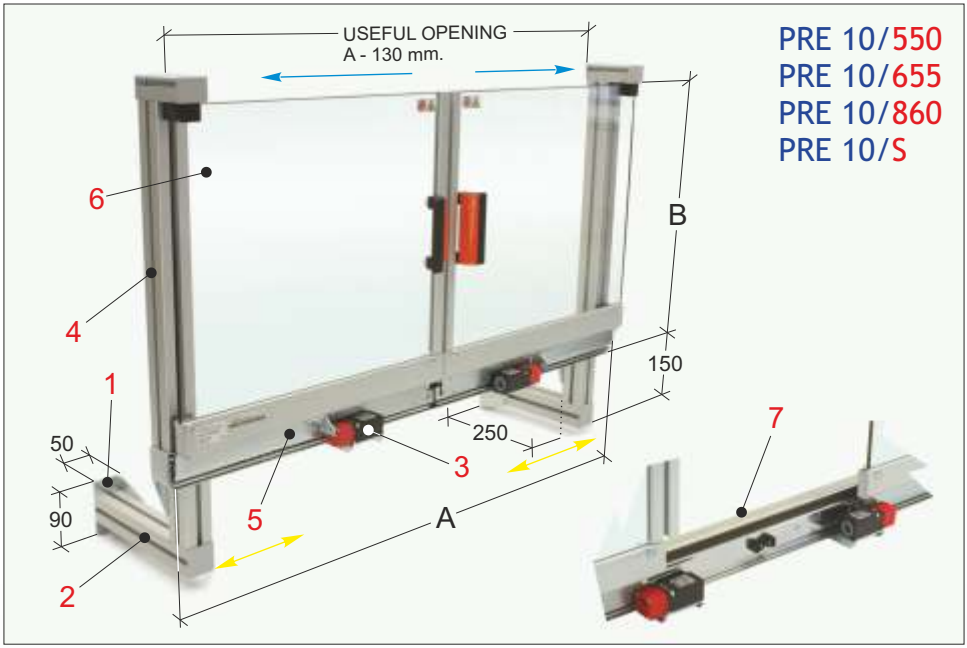

Osłania operatora przed bezpośrednim kontaktem z opiłkami i substancjami chłodzącymi. Wyposażone w dwie pary rozsuwanych drzwi, wykonanych z grubego plastiku. W komplecie z podwójnym mikrowyłącznikiem bezpieczeństwa.

1	Mocowanie - z prasowanej stali
2	Konstrukcja regulowanej podpory, z dwoma systemami mocowania
3	Mikrowyłącznik bezpieczeństwa
4	Konstrukcja obwodowa - z profilu aluminiowego
5	Przesuwne prowadniki
6	Osłony ze wstrząsoodpornego i wytrzymałego na olej, grubego plastiku
7	Wewnętrzna konstrukcja do gromadzenia smarów - z aluminium

TYP	PRE 10/550	PRE 10/655	PRE 10/860	PRE 10/S
A	1000	1200	1600	....
B	510	560	660	....

WERIKO, ul. Kopernika 17, 59-300 Lubin,
tel.: +48 76 8459629, fax: +48 76 7434051, biuro@weriko.pl

Osłona do dłutownic i przeciągarek

Osłona charakteryzuje się łatwym montażem na przeróżnych maszynach dzięki specjalnemu systemowi podpierania - Dostępna w dwóch rozmiarach

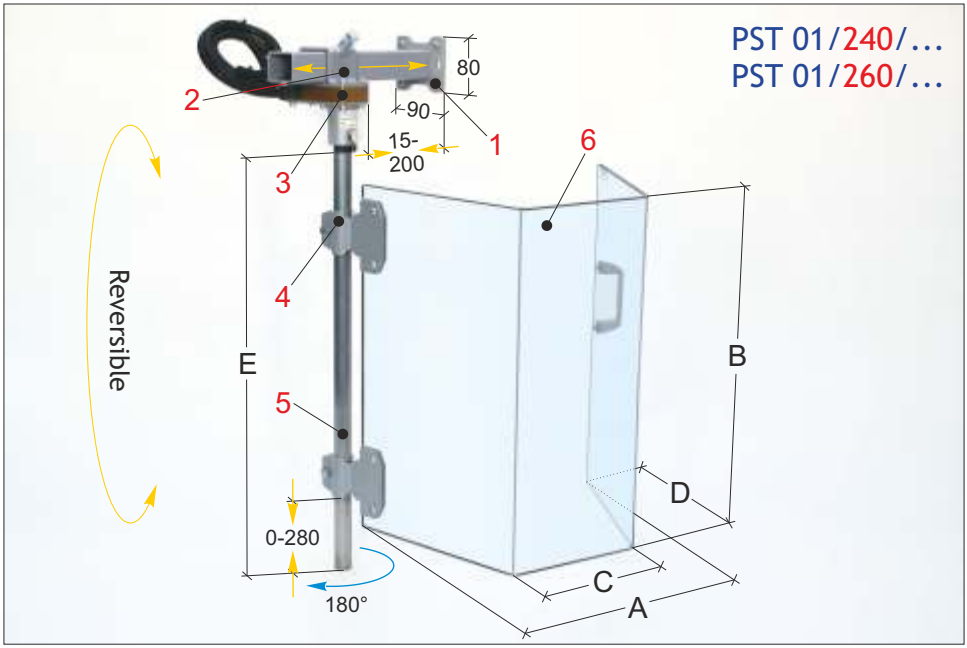

Osłania operatora przed bezpośrednim kontaktem z wiórami z maszyny.
Mocowana z prawej bądź lewej strony powierzchni bocznej maszyny - Wyposażona w kompletnie przezroczystą, monolityczną osłonę.
W komplecie z mikrowyłącznikiem bezpieczeństwa.
- Uwaga: Należy uściślić stronę montowania osłony /DX = Prawa - /SX = Lewa.

1	Mocowanie - z rur stalowych
2	Regulowana podpora osłony
3	Mikrowyłącznik bezpieczeństwa -obrót 180°
4	Zaciski regulujące - z prasowanej stali
5	Pionowe ramię podpierające osłonę - z nierdzewnych rur stalowych
6	Monolityczna osłona - z grubego, wstrząsoodpornego i wytrzymałego na olej plastiku

TYP	A	B	C	D	E
PST 01/240	400	400	200	250	600
PST 01/260	400	600	200	250	800

WERIKO, ul. Kopernika 17, 59-300 Lubin,
tel.: +48 76 8459629, fax: +48 76 7434051, biuro@weriko.pl

Osłona do pił

Wykonana z dwóch elementów przymocowanych do powierzchni bocznej maszyny - Wyposażona w panele podzielone na dwie części

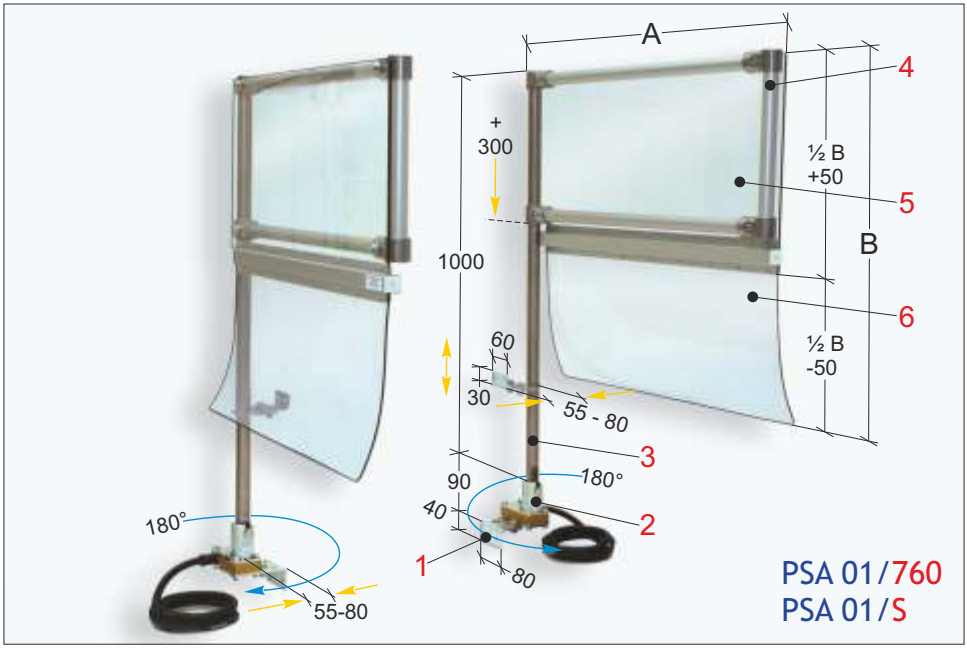

Osłania operatora przed bezpośrednim kontaktem z wiórami z maszyny i innymi metalowymi opiłkami. Przymocowana po dwóch stronach bazy - Osłony są podzielone na dwie części, niższa jest wykonana z elastycznego Pvc.
W komplecie z mikrowyłącznikiem bezpieczeństwa.

1	Mocowanie - z prasowanej stali
2	Mikrowyłącznik bezpieczeństwa - obrót 180°
3	Pionowe ramię podpierające osłonę - z nierdzewnych rur stalowych
4	Konstrukcja osłony z aluminium
5	Wyższa część osłony jest wykonana ze wstrząsoodpornego, wytrzymałego na olej plastiku
6	Niższa część osłony jest wykonana z elastycznego Pvc.

TYP	A	B
PSA 01/760	700	600
PSA 01/S	.....	.....

WERIKO, ul. Kopernika 17, 59-300 Lubin,
tel.: +48 76 8459629, fax: +48 76 7434051, biuro@weriko.pl

Różne urządzenia do pił kątowych

Ruchome osłony do metalowych pił kątowych

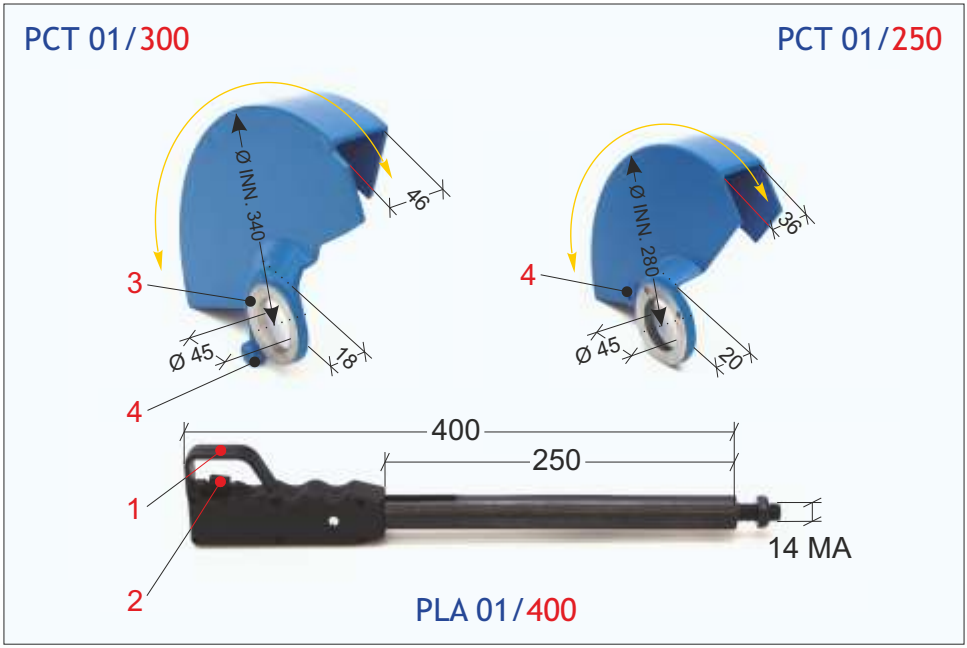

Uniwersalne elementy do pił kątowych.

Elementy PCT 01/250 - PCT 01/300 są wykonane z aluminium, są ruchomymi częściami kompletnych osłon, muszą być zintegrowane z częściami przymocowanymi do maszyny.
- Uwaga: Przy doborze tych urządzeń należy sprawdzić dokładnie wszystkie podane parametry, w szczególności rozmiar kołnierza(punkt 3).
PCT 01/250 = Osłona z max Ø tarczy - 250mm - PCT 01/300 = Osłona z max Ø tarczy - 300mm
PLA 01/400 = Uniwersalna dźwignia do pił kątowych, wyposażona w uchwyt z pierścieniem osłony i przyciskiem ze stykami: (3 Pin) - COM - NO - NC

1	Uchwyt z pierścieniem osłony
2	Przycisk ze stykami (3 Pin) COM - NO - NC Wielkość styków: 16(4) A 250VAC 1E4 - 12(4) A 250VAC 5E4
3	Kołnierz osłony
4	Punkt podpory ramienia reakcyjnego (nie dostarczane)

WERIKO, ul. Kopernika 17, 59-300 Lubin,
tel.: +48 76 8459629, fax: +48 76 7434051, biuro@weriko.pl

Osłona mocowana na magnes

Uniwersalna osłona mocowana na magnes, oferowane jest w dwóch wersjach:
Z regulowaną osłoną na elastycznym ramieniu – Z regulowana osłoną oraz z uszczelką

PBM 11/320 - PBM 11/325

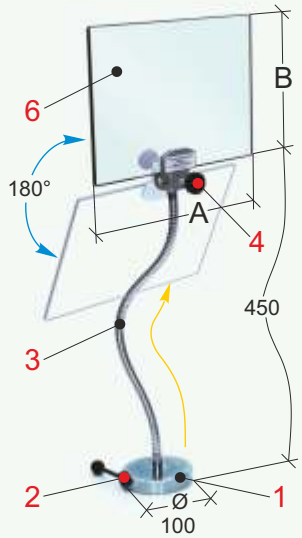

PBM 10/320 - PBM 10/325

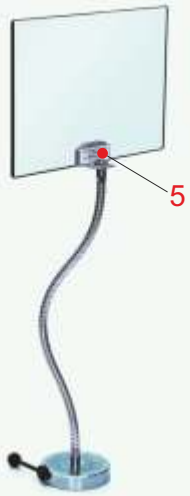

Osłania twarz operatora przed kontaktem z opiłkami, kurzem i innymi, uwalniającymi się z maszyny wiórami.
Wyposażona w silną, magnetyczną bazę z rozłączającą dźwignią.
Stosowane na płaskich, metalowych powierzchniach – Oferowane w dwóch wersjach: PBM 10/... z osłoną, regulowaną przez pojedyncze, elastyczne ramię - PBM 11/... z osłoną regulowaną przez elastyczne ramię oraz przegubową uszczelką.

1	Baza magnetyczna Ø 100 mm – siła przyciągania 55 Kg.
2	Dźwignia rozłączająca
3	Ramię elastyczne
4	Zacisk wyposażony w uszczelkę i pokrętło
5	Zacisk bez uszczelki
6	Osłona ze wstrząsoodpornego i wytrzymałego na olej plastiku

TYP	A	B
PBM 10/320 - PBM 11/320	300	200
PBM 10/325 - PBM 11/325	350	250

WERIKO, ul. Kopernika 17, 59-300 Lubin,
tel.: +48 76 8459629, fax: +48 76 7434051, biuro@weriko.pl

Osłona mocowana na magnes

Uniwersalna osłona mocowane na magnes -
Baza magnetyczna jest mocowana do odpowiednio wybranego, metalowego elementu maszyny

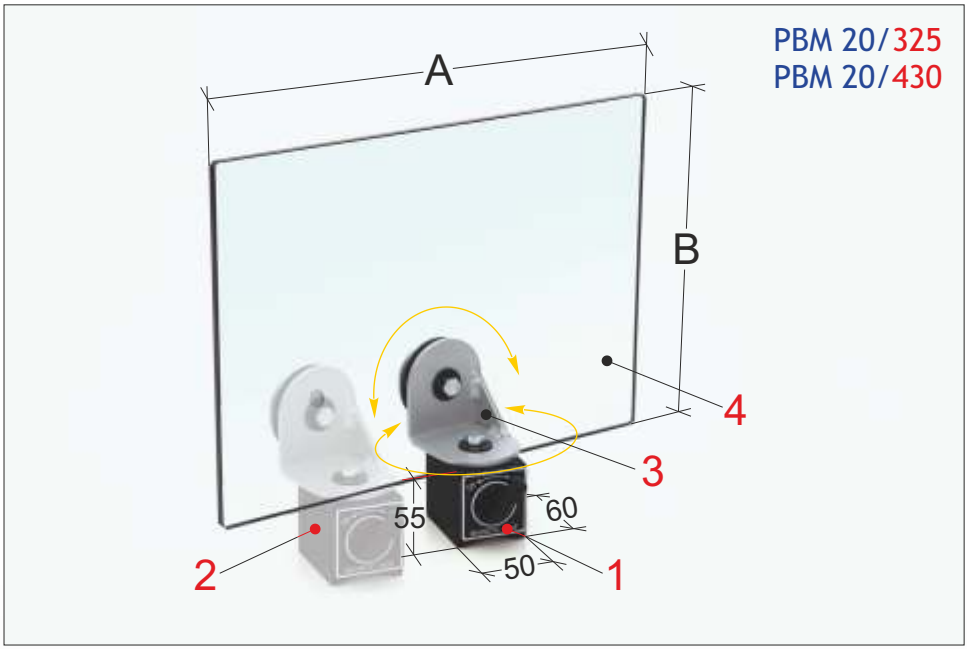

Osłania twarz operatora przed kontaktem z opiłkami, kurzem i innymi, wydobywającymi się z maszyny wiórami.Wyposażona w magnetyczną bazę z wbudowanym przełącznikiem – Stosowana na płaskich, metalowych powierzchniach - Wykonana z wstrząsoodpornego i wytrzymałego na olej plastiku. Istnieje możliwość montażu bazy do osłony w dwóch miejscach, osłona zawiera również złącze kątowe do regulacji w dwóch osiach.

1	Baza magnetyczna o wym. 50x60 mm z wbudowanym przełącznikiem – siła przyciągania - 40kg.
2	Zamocowanie bazy magnetycznej w bocznej pozycji
3	Złącze kątowe - z prasowanej stali
4	Osłona ze wstrząsoodpornego i wytrzymałego na olej plastiku

TYP	A	B
PBM 20/325	350	250
PBM 20/430	400	300

WERIKO, ul. Kopernika 17, 59-300 Lubin,
tel.: +48 76 8459629, fax: +48 76 7434051, biuro@weriko.pl

New

Osłona mocowana na magnes

Uniwersalna osłona mocowana na magnes –Jedyna mocowana również w pozycji pionowej dzięki specjalnemu magnesowi neodymowemu - W komplecie z dźwignią zwalniającą

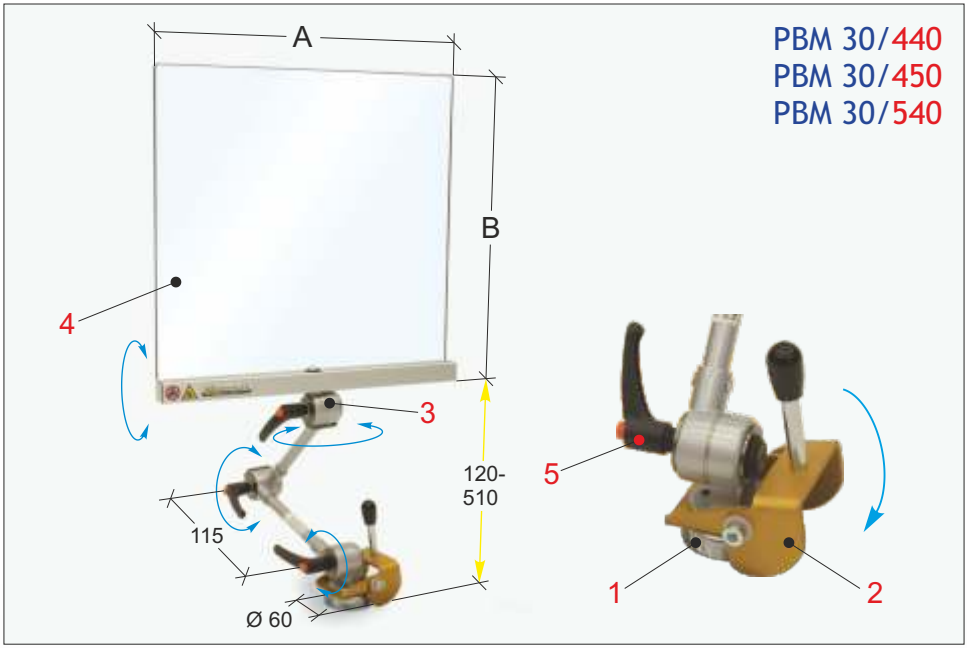

Magnetyczne mocowanie do uniwersalnego użytku, odpowiednie do użycia na powierzchniach metalowych - Liczne połączenia przegubowe pozwalają na umiejscowienie osłony w każdym kierunku : pionowo - poziomo – w pozycji „flagi".
Właściwości osłony czynią ją odpowiednią do użytku ogólnego : do szlifierek - osłania przed małymi opiłkami, wydobywającymi się z maszyny, do maszyn, przy których nie jest wymagana osłona zabezpieczająca z blokadą elektryczną.
Silne mocowanie magnesu neodymowego może być używane w różnych sytuacjach, nawet w pozycji pionowej albo zwisającej.

1	Baza z magnesu neodymowego Ø 60mm - siła przyciągania 110kg
2	Krzywka mimośrodowa, służąca do oderwania bazy magnetycznej od podłoża
3	Ramię podpierające z podwójnym przegubem, do kompletnej regulacji osłony
4	Osłona ze wstrząsoodpornego i wytrzymałego na olej plastiku, z konstrukcją aluminiową
5	Pokrętło do regulacji blokady

TYP	A	B
PBM 30/440	400	400
PBM 30/450	400	500
PBM 30/540	500	400

WERIKO, ul. Kopernika 17, 59-300 Lubin,
tel.: +48 76 8459629, fax: +48 76 7434051, biuro@weriko.pl

New

Osłona mocowana na magnes

Uniwersalna kompletna osłona z regulowaną przez ramię przegubową osłoną
Wyposażona w silny magnes neodymowy oraz dźwignię zwalniającą

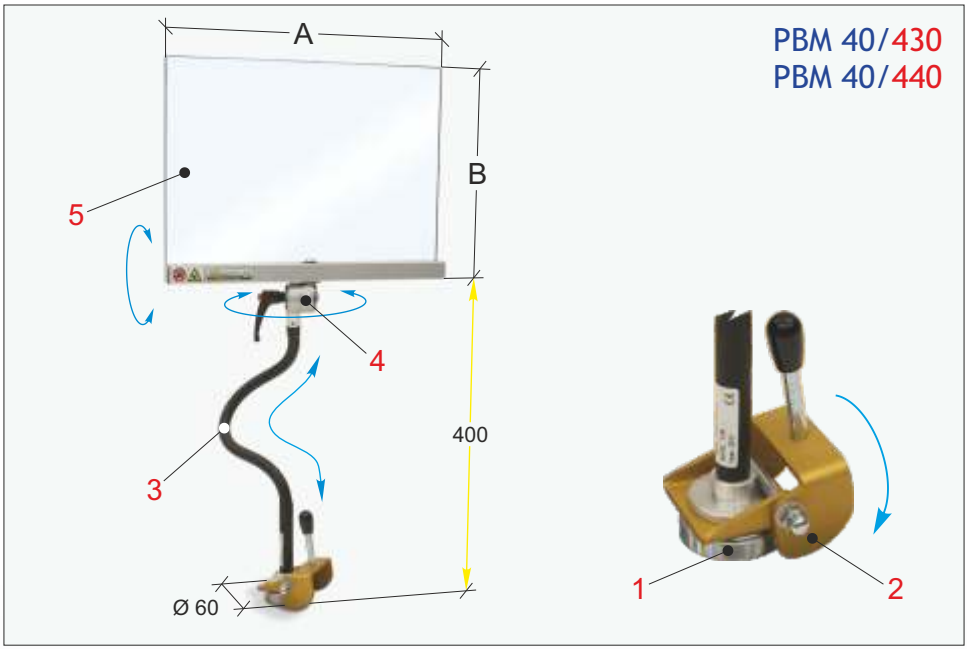

Magnetyczne mocowanie do uniwersalnego użytku, odpowiednie do użycia na powierzchniach metalowych. Przegubowe ramię osłony, wyposażone w podwójny przegub pozwala na ustawienie jej w różnych kierunkach.
Właściwości osłony czynią ją odpowiednią do użytku ogólnego : do szlifierek - osłania przed małymi opiłkami, wydobywającymi się z maszyny, do maszyn, przy których nie jest wymagana osłona zabezpieczająca z blokadą elektryczną.
Silne mocowanie magnesu neodymowego może być używane w różnych sytuacjach, nawet w pozycji pionowej lub zwisającej.

1	Baza z magnesem neodymowym Ø 60 mm - Siła przyciągania 110 Kg
2	Krzywka mimośrodowa, służąca do oderwania bazy magnetycznej od podłoża
3	Metalowe ramię przegubowe pokryte na zewnątrz plastikiem
4	Podwójny przegub regulujący osłonę
5	Osłona ze wstrząsoodpornego i wytrzymałego na plastik materiału, z konstrukcją aluminiową

TYP	A	B
PBM 40/430	400	300
PBM 40/440	400	400

WERIKO, ul. Kopernika 17, 59-300 Lubin,
tel.: +48 76 8459629, fax: +48 76 7434051, biuro@weriko.pl

Osłona do pras hydraulicznych i innych maszyn

Uniwersalne ramię regulujące z uchylną osłoną - Praktyczny i natychmiastowy sposób montowania – Zaprojektowana do częstych zmian operacji na maszynie

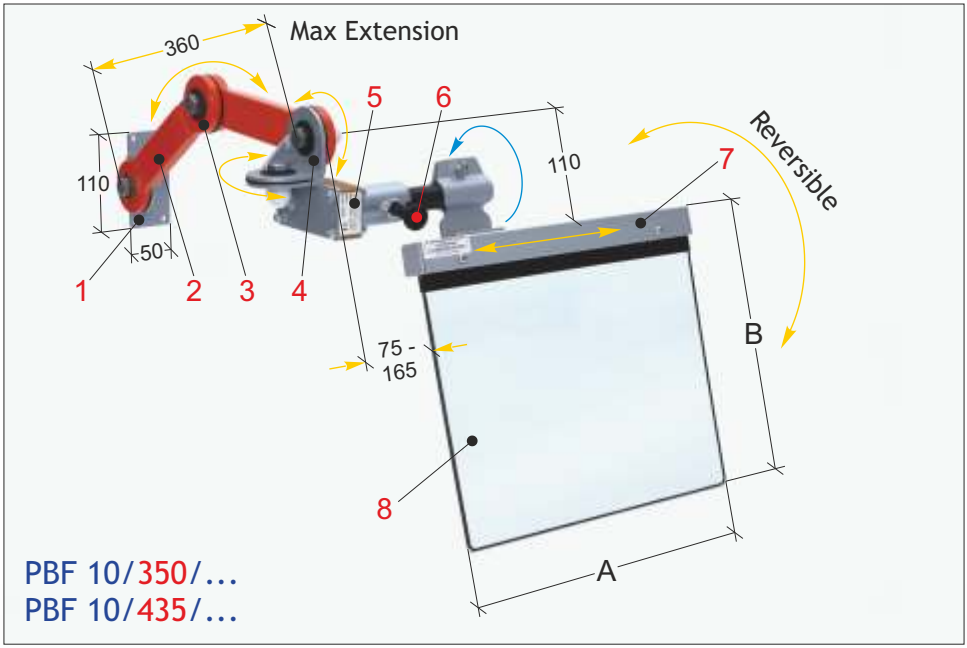

Osłania operatora przed bezpośrednim kontaktem z niebezpiecznymi drobinami, wydobywającymi się podczas pracy na maszynie.
Mocowana z przodu maszyny – Wyposażona w szeroką, przezroczystą, uchylną osłonę: pionowo albo poziomo, lewo lub prawo z pokrętłem zwalniającym - Dostępna z mikrowyłącznikiem bezpieczeństwa.
- Uwaga: Należy uściślić stronę montowania osłony **/DX** = Prawa **- /SX** = Lewa
- Dostępne akcesoria: PBA01/190 - PBA01/325 - PBA02/325

1	Mocowanie - z prasowanej stali - Ramię regulujące z rur stalowych
2	Przegub z tarczą cierną
3	Złącze kątowe do pionowego obrotu osłony
4	Złącze do pionowego obrotu osłony
5	Główna skrzynka z obrotem 180° i mikrowyłącznikiem bezpieczeństwa
6	Pokrętło regulujące otwieranie osłony
7	Konstrukcja osłony z profilu aluminiowego
8	Osłona ze wstrząsoodpornego i wytrzymałego na olej plastiku

TYP	A	B
PBF 10/350	350	300
PBF 10/435	400	350

WERIKO, ul. Kopernika 17, 59-300 Lubin,
tel.: +48 76 8459629, fax: +48 76 7434051, biuro@weriko.pl

New

Pręt zabezpieczający do różnych maszyn

Uniwersalne urządzenie, działające na zasadzie Stop - Start - System awaryjny
Sterowanie ręczne lub nożne - Wykonywane również na zamówienie

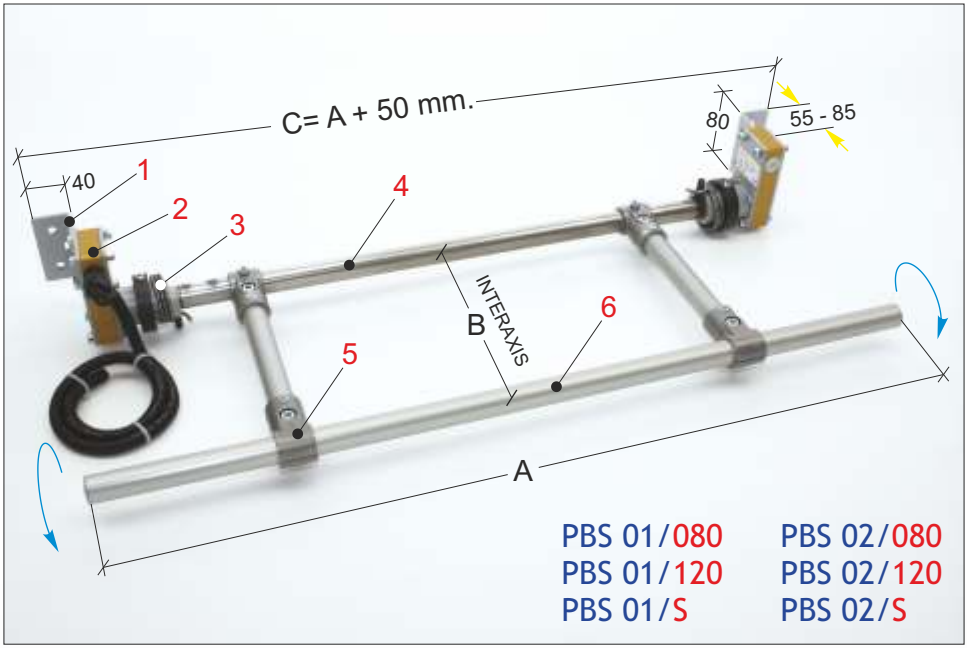

Element wielofunkcyjny, wyjątkowo mocny, przeznaczony do różnego rodzaju maszyn - Pozwala obsługiwać system "Stop - Start", do pojedynczego uruchamiania i zatrzymywania maszyny, jako system awaryjny, używany w niebezpiecznych sytuacjach - Dostępny z pojedynczym mikrowyłącznikiem, typ PBS 01/... lub też z podwójnym mikrowyłącznikiem, typ PBS 02/... .
Element zaprojektowany do zamontowania blisko podłoża - przeznaczony do obsługi przez stopy, albo też w pozycji wysokiej.
Wyposażony w regulację mechanizmu mikrowyłącznika.

1	Mocowanie - z prasowanej stali
2	Główne skrzynki, wyposażone w jeden lub dwa mikrowyłączniki bezpieczeństwa
3	Spiralna sprężyna, przeznaczona do cofania prętu zabezpieczającego w pozycję spoczynku
4	Pręt łączący - z nierdzewnych rur stalowych
5	Zaciski do regulowania pozycji pręta manewrującego
6	Pręt manewrujący - z aluminium

TYP	PBS 0../080	PBS 0../120	PBS 0../S
A	800	1200	.....
B	250	250	.....

WERIKO, ul. Kopernika 17, 59-300 Lubin,
tel.: +48 76 8459629, fax: +48 76 7434051, biuro@weriko.pl

Dźwignia regulacyjna

Dźwignia regulacyjna, służąca do zwiększenia możliwości manewrów ramienia przegubowego osłony - Idealna do częstych zmian operacji na maszynie

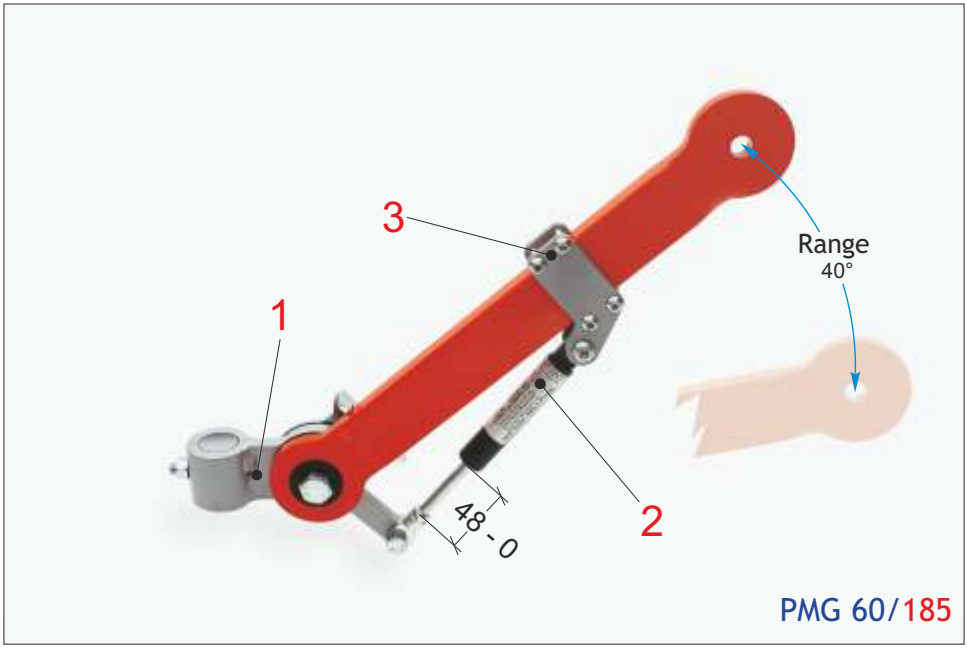

Pozwala na zwiększenie możliwości manewrów wszystkich osłon zabezpieczających, wyposażonych w ramię przegubowe – W komplecie z wszystkimi niezbędnymi akcesoriami i śrubami, łącznie z zaciskiem (punkt 1).
Dźwignia jest wyposażona w siłownik gazowy (punkt 2)mający udźwig 60 Kg. Regulowana osiowo wzdłuż ramienia przegubowego dzięki zaciskowi (punkt 3), to wyznacza zasięg operacyjny siłownika, odpowiada mniej więcej kątowi 40°.

Uwaga: Zastosowanie dźwigni PMG 60/185 przyczynia się do lepszej wydajności dodatkowych dźwigni ramienia przegubowego : PBA01/325 - PBA01/325.

1	Zacisk siłownika gazowego - ze spawanej stali
2	Siłownik gazowy mający udźwig 60 Kg.
3	Zacisk z ramieniem przegubowym, z prasowanej stali

WERIKO, ul. Kopernika 17, 59-300 Lubin,
tel.: +48 76 8459629, fax: +48 76 7434051, biuro@weriko.pl

Dodatkowe siłowniki ramienia przegubowego

Siłowniki służące do rozszerzenia zasięgu działania wszystkich osłon zabezpieczających, wyposażonych w ramię przegubowe - Dostępne w różnych konfiguracjach

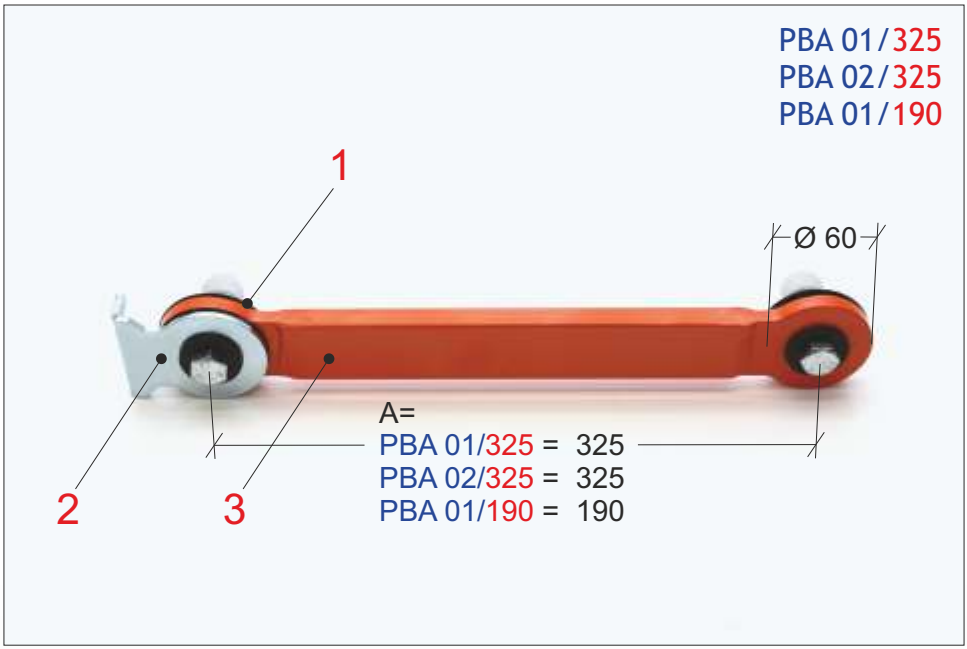

Zwiększa zakres działania wszystkich elementów oryginalnie wyposażonych w ramię przegubowe - W komplecie z wszystkimi niezbędnymi akcesoriami i śrubami - Dostępne w trzech wersjach, odpowiednio do wymaganego zakresu sztywności:
PBA 01/325 = Pojedyncze ramię przegubowe, rozstaw osi 325 mm.
PBA 02/325 = Wzmocnione ramię przegubowe, rozstaw osi 325 mm.
PBA 01/190 = Pojedyncze ramię przegubowe, rozstaw osi 190 mm.
- Uwaga: Element PBA 02/325 dzięki swej sztywności polecany jest do zwiększenia zakresu działania osłon zabezpieczających . Inne dostępne akcesoria:siłownik regulujący ze sprężyną PMG 60/185 jest zaprojektowany do lepszego podpierania ciężkich osłon zabezpieczających oraz do ułatwienia częstego pionowego regulowania osłony.

1	Tarcza cierna Ø 60 mm - z prasowanej okładziny
2	Podkładka łącząca - z prasowanej stali
3	Dodatkowe ramię przegubowe - ze spawanej stali

WERIKO, ul. Kopernika 17, 59-300 Lubin,
tel.: +48 76 8459629, fax: +48 76 7434051, biuro@weriko.pl

Akcesoria dodatkowe do osłon

Siłowniki do osłon, przeznaczone do produkcji specjalnych urządzeń zabezpieczających - Dostępne w różnych konfiguracjach

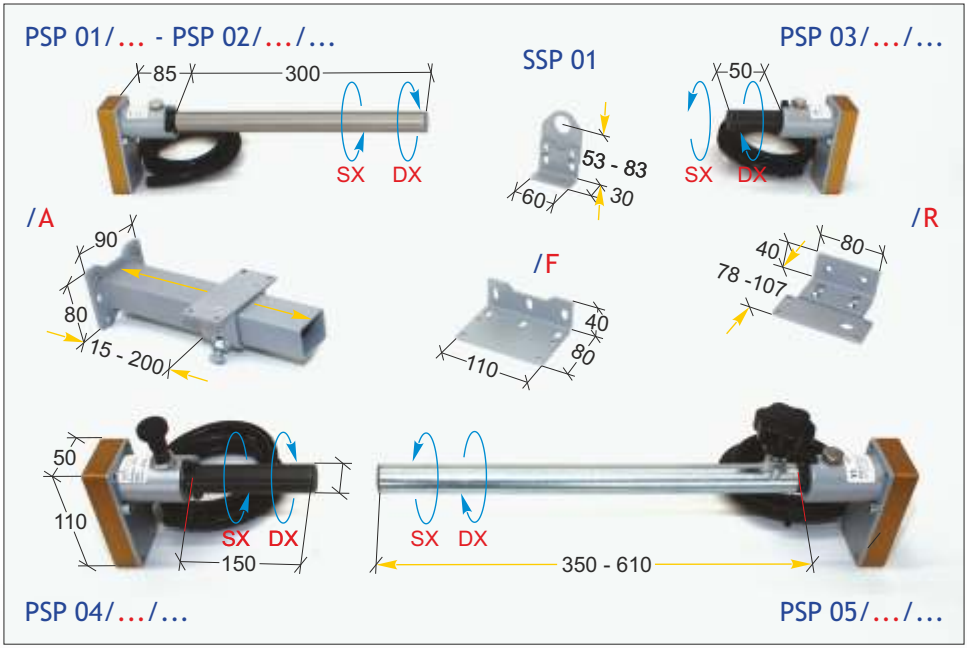

Siłowniki do osłon, w komplecie z mikrowyłącznikiem bezpieczeństwa, dostępne jako zamiennik do oryginalnych osłon a także do produkcji specjalnych urządzeń zabezpieczających:

PSP 01/... = z mikrowyłącznikiem, obrót 90° - ramię L=300 mm.
PSP 02/.../... = z mikrowyłącznikiem, obrót 180° - ramię L=300 mm.
PSP 03/.../... = z mikrowyłącznikiem, obrót 180° - piasta L=50 mm.
PSP 04/.../... = z mikrowyłącznikiem, obrót 180° - ramię L=150 m, odbezpieczone pokrętło w pozycji 0° i 180°
PSP 05/.../... = z mikrowyłącznikiem, obrót 180° - ramię teleskopowe L=350 mm.
SSP 01 = regulowane mocowanie do elementów końcowych ramienia Ø 25 mm.

- Uwaga: Należy wskazać typ mocowania, zakodowany w środkowej części nazwy typów osłon:
/A = Ciężki typ mocowania.
/F = Przedni i boczny typ mocowania
/R = Typ mocowania regulowany z boku

- Uwaga: Należy uściślić kierunek działania mikrowyłącznika, umieszczony w końcowej części nazwy typu /DX = Prawy - /SX = Lewy

- Uwaga: Wszystkie wersje są wyposażone w mikrowyłączniki

- Przykładowa nazwa typu: PSP 02/F/SX = z mikrowyłącznikiem, obrót 180° ramię L=300 mm - Przednie i boczne mocowanie - Mikrowyłącznik z lewej strony.

WERIKO, ul. Kopernika 17, 59-300 Lubin,
tel.: +48 76 8459629, fax: +48 76 7434051, biuro@weriko.pl

Ekran osłonny
PTS 01

New

Zwijany ekran osłonny

Zwijany ekran osłonny, chroni operatorów na stanowiskach, przy których wykonuje się prace szlifowania i spawania

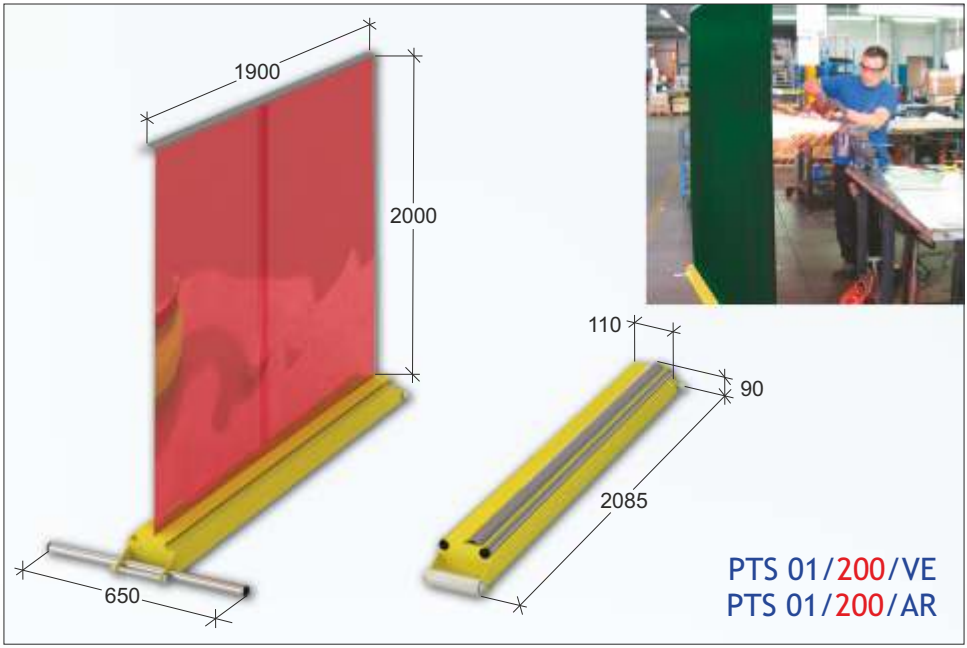

Półprzezroczysty ekran osłonny chroniący operatora przed bezpośrednim kontaktem z opiłkami i metalowymi wiórami, wydobywającymi się z maszyny podczas prac szlifierskich oraz podczas spawania.
Ekran jest przenośny, można więc ustawić go w pozycji dogodnej dla operatora.

Dane techniczne
Waga: 8,9 Kg.

STANDARD
UNI EN 1598

TYP	Kolor ekranu
PTS 01/200/VE	Zielony
PTS 01/200/AR	Pomarańczowy

WERIKO, ul. Kopernika 17, 59-300 Lubin,
tel.: +48 76 8459629, fax: +48 76 7434051, biuro@weriko.pl

WERIKO

ul. Kopernika 17
59-300 Lubin

tel. +48 76 8459629
fax +48 76 7434051
biuro@weriko.pl
www.weriko.pl

TecnoPiù® S.r.l.
Safety Guards for Industrial Machine
Via Ottorino Respighi 56/6 - 47841 Cattolica (RN) - Italy
Tel. +39 0541 833349 - Fax. +39 0541 830837
www.tecnopiu.it - info@tecnopiu.it